BREMMER

Delta Blade

Model: KW-1045B

User Manual

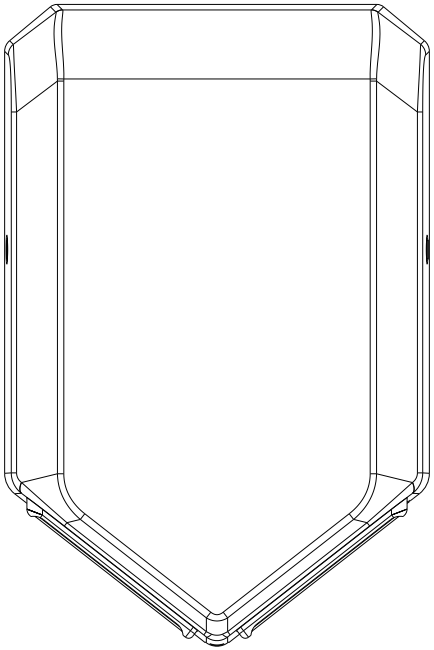

PLEASE CAREFULLY READ THROUGH THIS MANUAL BEFORE USING THE PRODUCT, OBSERVING ALL SAFETY INFORMATION AND WARNINGS.

V1 June 26

SAFETY WARNINGS

Before installing, be sure to read this installation manual and retain for future reference.

This product must be installed by qualified personnel in accordance with the instructions given in this manual and installation must comply with all applicable regulations, national security standards and laws in force in the country where the product is installed.

Turn off the power at the main switch before installing or servicing the product.

The appliance must not be installed on a flammable surface. Do not damage any parts of the electrical connections.

Pre-arrange an appropriate power outlet and a system of disconnection in accordance with current local regulations. Make sure the product is properly connected to ground. If there is no ground connection, there is a risk of breakage or electrical leak that can result in an electrical shock.

If the power cord is damaged, it must be repaired by qualified personnel to avoid any type of risk.

This device can be used by children aged 8 years and above. People with reduced physical, sensory or mental abilities or lack of experience and knowledge, if they have been given supervision and appropriate training regarding the use of the dryer in a safe manner, can use it with no restriction. Children should not play with the apparatus. Cleaning and maintenance performed by the owner should not be done without the children having supervision.

During use, temperatures above 70°C may appear in the material near that hot air outlet hole. Do not touch or cover the product just when use is finished or during its use.

General safety information:

⚠ WARNING This product is intended for installation by a qualified service person.

⚠ WARNING Disconnect power at the service breaker before installing or servicing.

-- **NOTE:** DO NOT INSTALL DRYER OVER WASH BASIN --

PACKING LIST

ITEM KEY	ITEM DESCRIPTION	ITEM QTY	NOTES
A	Hand Dryer Unit	1	
B	Owner Manual (OM - this booklet)	1	
C	Installation Template	1	
D	Hex Key (for cover screws)	1	
E	Washers	4	
F	Wall Plugs	4	
G	Screws	4	

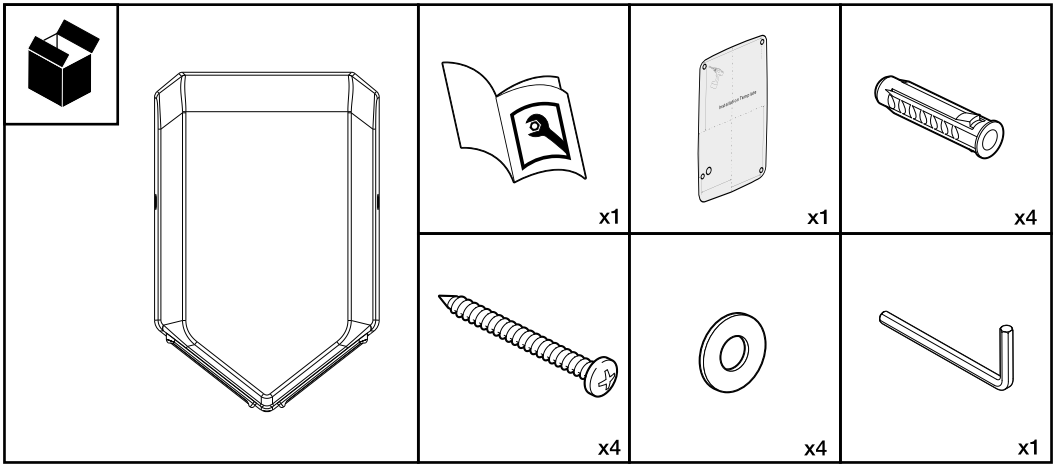

SPECIFICATION

Voltage:	220-240V 50/60Hz
Rated Power:	1000W
Air Velocity:	Up to 105M/S
Air Temperature:	40℃
Protection Level:	IP23
Installation Mode:	Wall Mounted
Motor Protection:	CLASS I
Noise Level:	74 dB

INSTALLATION DIAGRAM

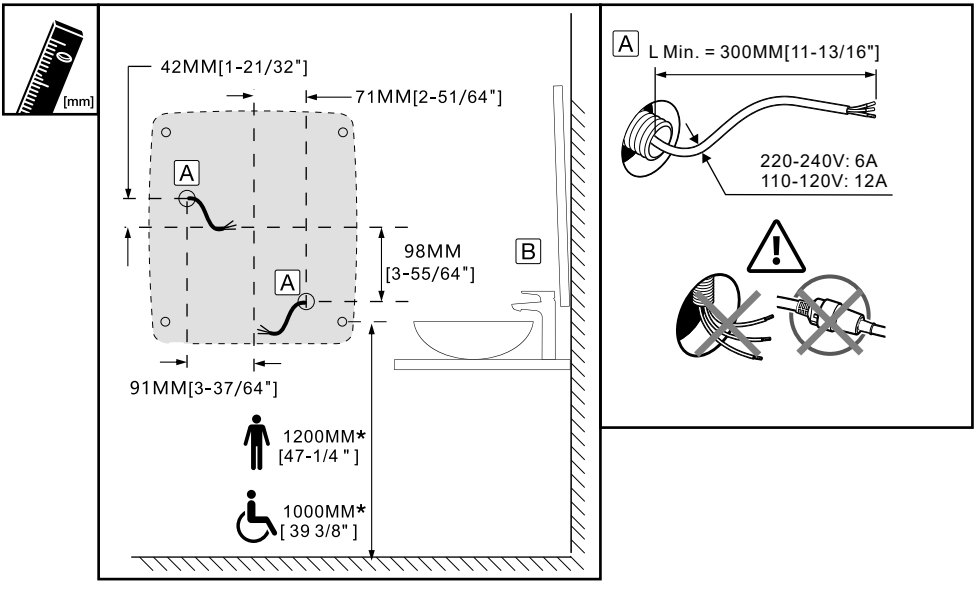

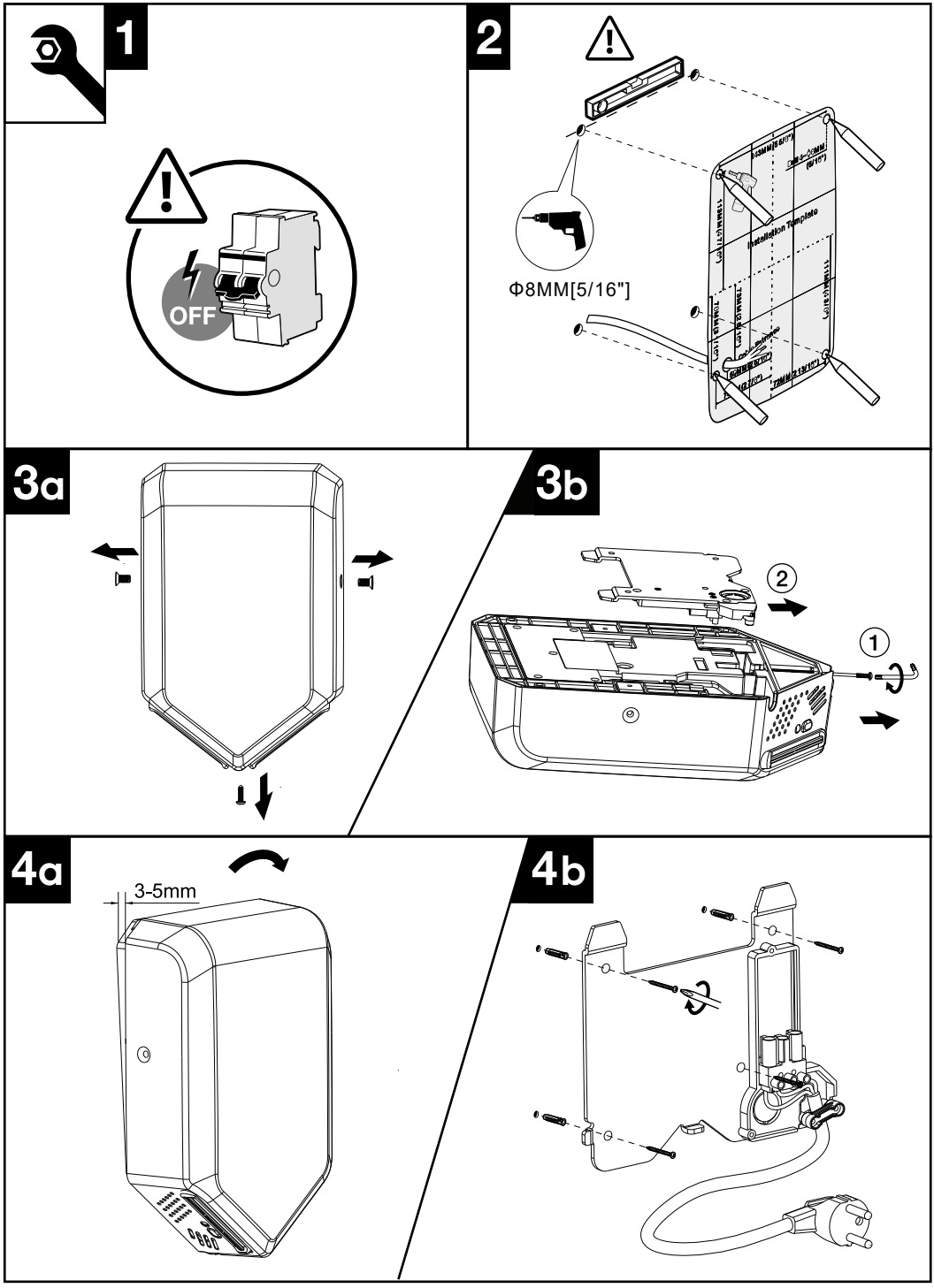
1
OFF
2
Φ8MM[5/16"]
Installation Template
3a
3b
2
1
4a
3-5mm
4b

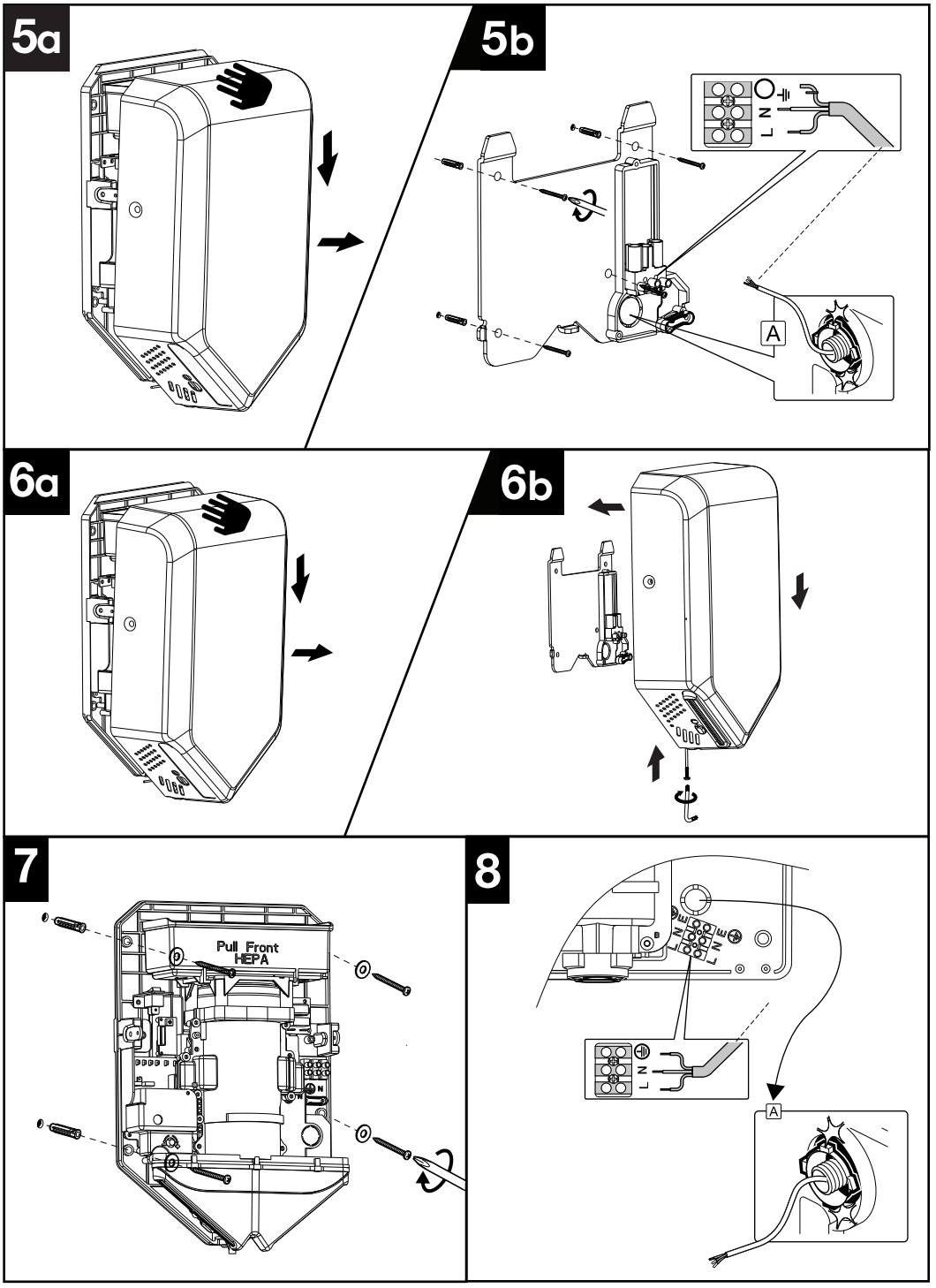
5a
5b
N
L
A
6a
6b
7
Pull Front
HEPA
8
N
L
A

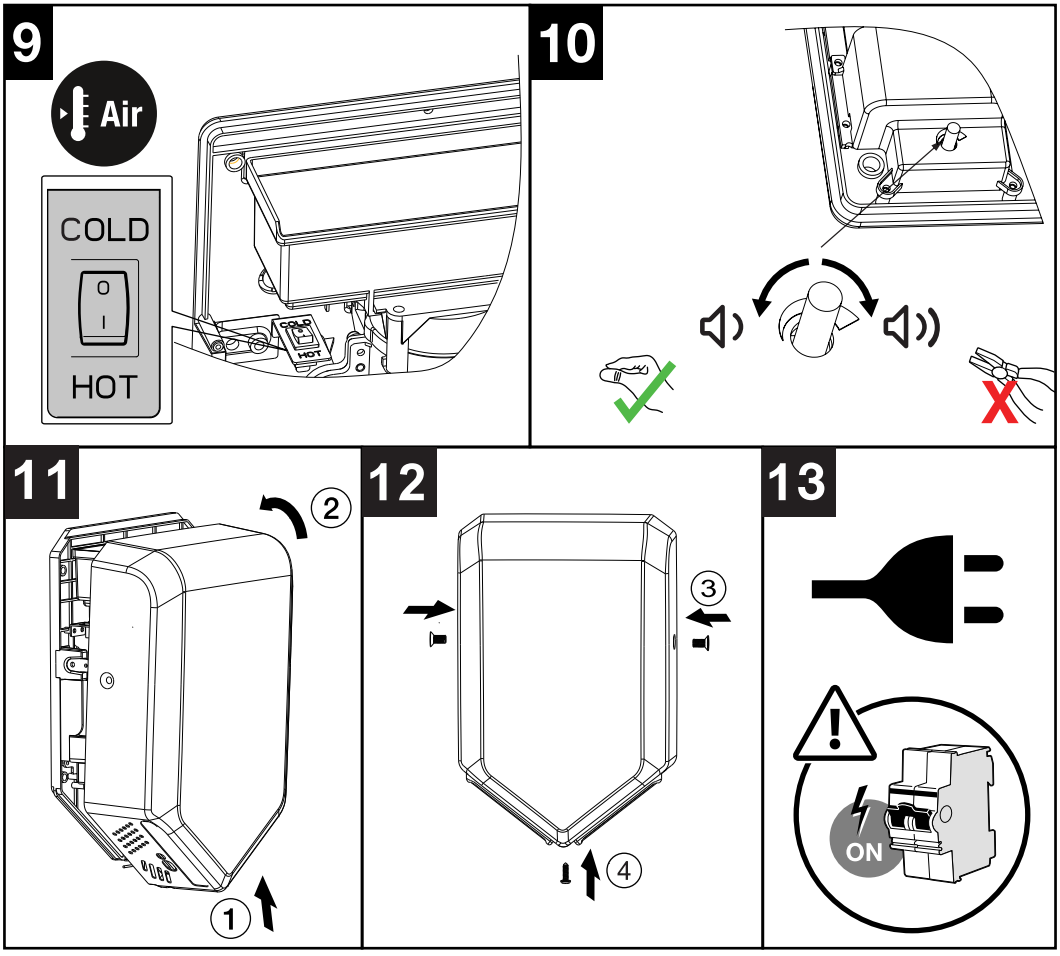

BASIC USE

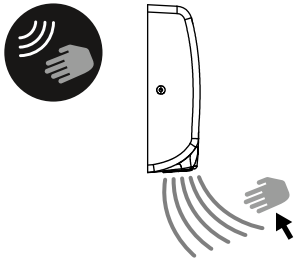

Operation without touching, place your hands under the exit to activate the device.

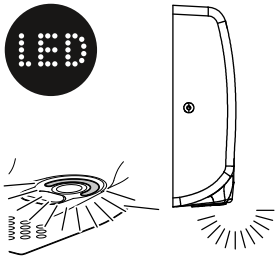

There is a blue LED light to guide the user towards the airflow.

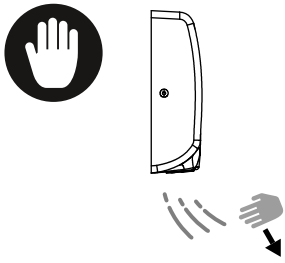

After several seconds without detecting hands, the hand dryer stops automatically.

TROUBLESHOOTING

Symptom	Solution
Hand dryer does not work	Ensure there is power in the electrical circuit of the unit. Turn off the power and remove the cover. Verify that the dryer is powered, checking the voltage on the terminal block. Verify that there are no loose or badly fixed cables. Verify that the infrared sensor window is not covered or dirty. If none of the previous steps solve the problem, contract the Technical Service.
Hand dryer works but cold air comes out	Turn off the power and remove the cover. Verify that the switch that activates the heating resistor is in the ON position. Verify that there are no loose or badly fixed cables. If none of the previous steps solve the problem, contact the Technical Service.
Hand dryer suffers self-activations	Verify that the infared sensor window is not covered or dirty. Reduce sensor range by turning clockwise the sensor dimmer. If none of the previous steps solve the problem, contact the Technical Service.
Hand dryer takes time to activate or deactivates during use	Verify that the infared sensor window is not covered or dirty. Increase sensor range by turning counterclockwise sensor dimmer.. If none of the previous steps solve the problem, contact the Technical Service.
Hand dryer heats up but air does not flow	Turn off the power and remove the cover. Clean the motor of possible particles that impede its movement. If this intervention does not solve the problem, contact the Technical Service.
Hand dryer works but you hear a buzz sound	Turn off the power and remove the cover. Clean the motor of possible friction particles during motor movement. If this intervention does not solve the problem, contact the Technical Service.
The dryer works but you hear a rattle (fast ticking)	Turn off the power and remove the cover. Clean the motor of possible friction particles during motor movement. Check the condition of the moter brushes and replace if necessary. If this intervention does not solve the problem, contact the Technical Service.

CONFORMITY

Conforms with relevant European Directives

ENVIRONMENTAL PROTECTION
For electrical products sold within the European Community.

This appliance is labelled in accordance with European Directive 2002/96/EC concerning Waste Electrical and Electronic Equipment (WEEE). Waste electrical products should not be disposed of with household waste. Please recycle where facilities exist. Check with your Local Authority or retailer for recycling advice.

Fired Up Corporation Ltd
Fired Up Buildings
HD1 3LF, UK

Fired Up Corporation
(Ireland) Ltd
71, D02 P593, Dublin

BREMMER

Delta Blade

Modèle: KW-1045B

Manuel d’utilisation

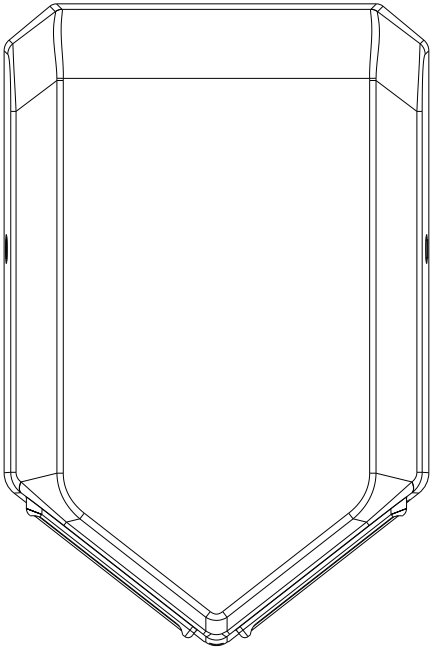

VEUILLEZ LIRE ATTENTIVEMENT CE MANUEL AVANT D'UTILISER LE PRODUIT ET RESPECTER TOUTES LES CONSIGNES DE SÉCURITÉ ET AVERTISSEMENTS.

AVIS DE SÉCURITÉ

Avant l'installation, veillez à lire attentivement ce manuel d'installation et à le conserver pour pouvoir vous y référer ultérieurement.

Ce produit doit être installé par du personnel qualifié, conformément aux instructions fournies dans ce manuel, et son installation doit respecter l'ensemble des réglementations, des normes de sécurité nationales et des lois en vigueur dans le pays où le produit est installé.

Coupez l'alimentation au niveau de l'interrupteur principal avant d'installer ou d'entretenir le produit.

L'appareil ne doit pas être installé sur une surface inflammable. Ne pas endommager les éléments des raccordements électriques.

Prévoyez une prise de courant adaptée et un dispositif de coupure conformément à la réglementation locale en vigueur. Assurez-vous que le produit est correctement relié à la terre. En l'absence de mise à la terre, il existe un risque de casse ou de fuite électrique pouvant entraîner un choc électrique.

Si le cordon d'alimentation est endommagé, il doit être réparé par du personnel qualifié afin d'éviter tout type de risque.

Cet appareil peut être utilisé par des enfants âgés de 8 ans et plus. Les personnes dont les capacités physiques,sensorielles ou mentales sont réduites, ou qui manquent d'expérience et de connaissances, peuvent l'utiliser sans restriction à condition d'avoir reçu une surveillance et une formation appropriée sur l'utilisation du sèche-linge en toute sécurité. Les enfants ne doivent pas jouer avec l'appareil. Le nettoyage et l'entretien effectués par le propriétaire ne doivent pas être réalisés sans que les enfants soient sous surveillance.

Pendant l'utilisation, des températures supérieures à 70 °C peuvent être atteintes au niveau du matériau situé à proximité de l'orifice de sortie d'air chaud. Ne touchez pas et ne couvrez pas le produit juste après son utilisation ou pendant son fonctionnement.

Information générale de sécurité :

⚠ AVERTISSEMENT Ce produit doit être installé par un technicien qualifié. Utilisez un conducteur rigide AWG n° 12 pour le câblage.

⚠ AVERTISSEMENT Débranchez l'alimentation électrique au niveau du disjoncteur avant toute installation ou intervention.

-- **REMARQUE:** NE PAS INSTALLER LE SÈCHE-MAIN AU-DESSUS D'UN LAVABO --

LISTE DE COLISATION

CODE ARTICLE	DESCRIPTION DE L'ARTICLE	QTÉ DE L'ARTICLE	REMARQUE
A	Sèche-mains	1	
B	Manuel du propriétaire (OM - ce livret)	1	
C	Modèle d'installation	1	
D	Clé hexagonale (pour les vis du capot)	1	
E	Rondelles	4	
F	Chevilles murales	4	
G	Vis	4	

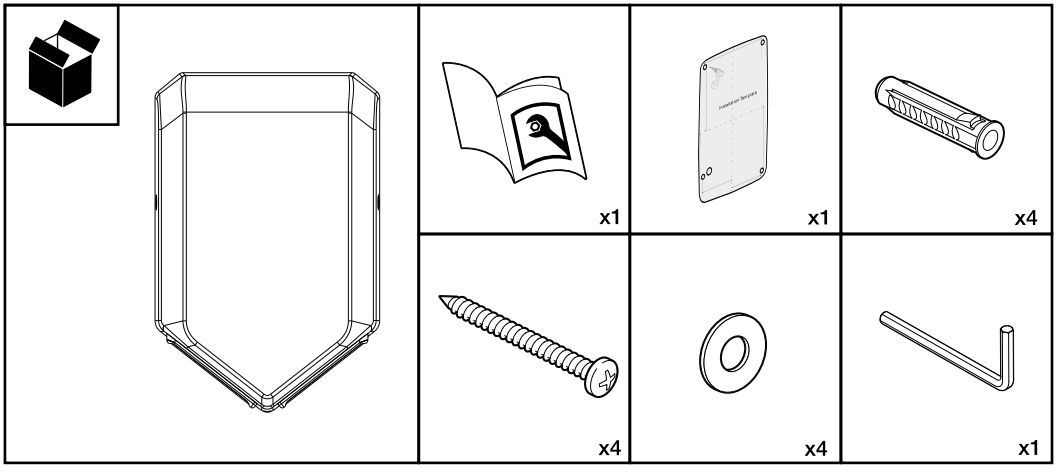

CARACTÉRISTIQUES TECHNIQUES

Tension:	220-240V 50/60Hz
Puissance nominale:	1000W
Vitesse de l'air:	Up to 105M/S
Température de l'air :	40℃
Niveau de protection:	IP23
Mode d'installation:	Wall Mounted
Protection du moteur:	CLASS I
Niveau sonore :	74 dB

SCHÉMA D'INSTALLATION

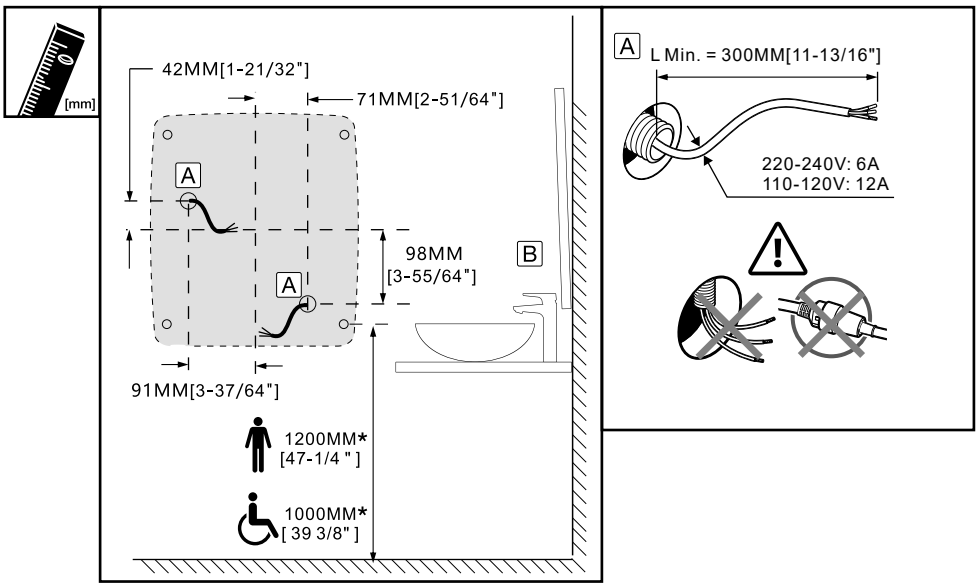

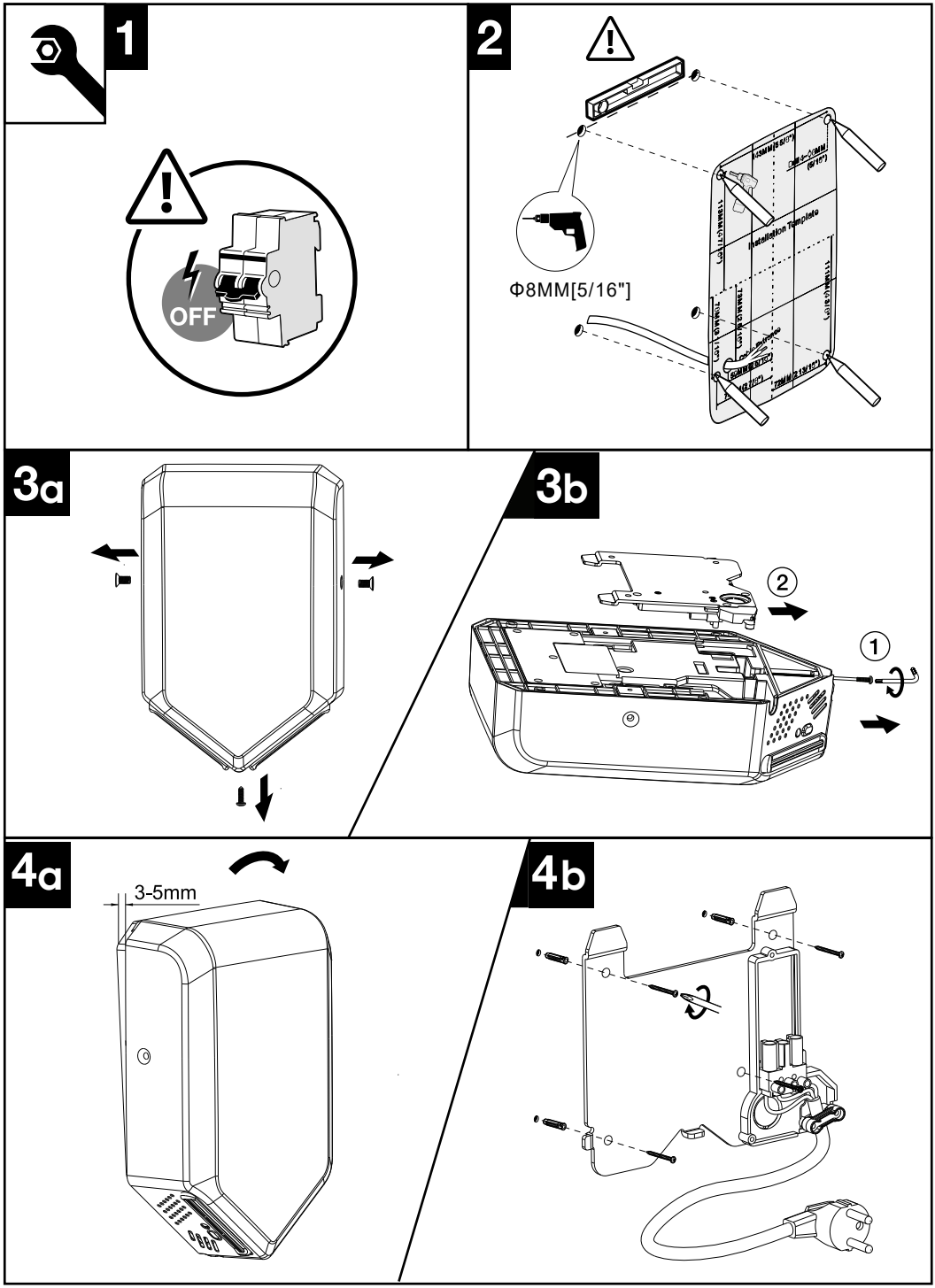
1
OFF
2
Φ8MM[5/16"]
Installation Template
3a
3b
2
1
4a
3-5mm
4b

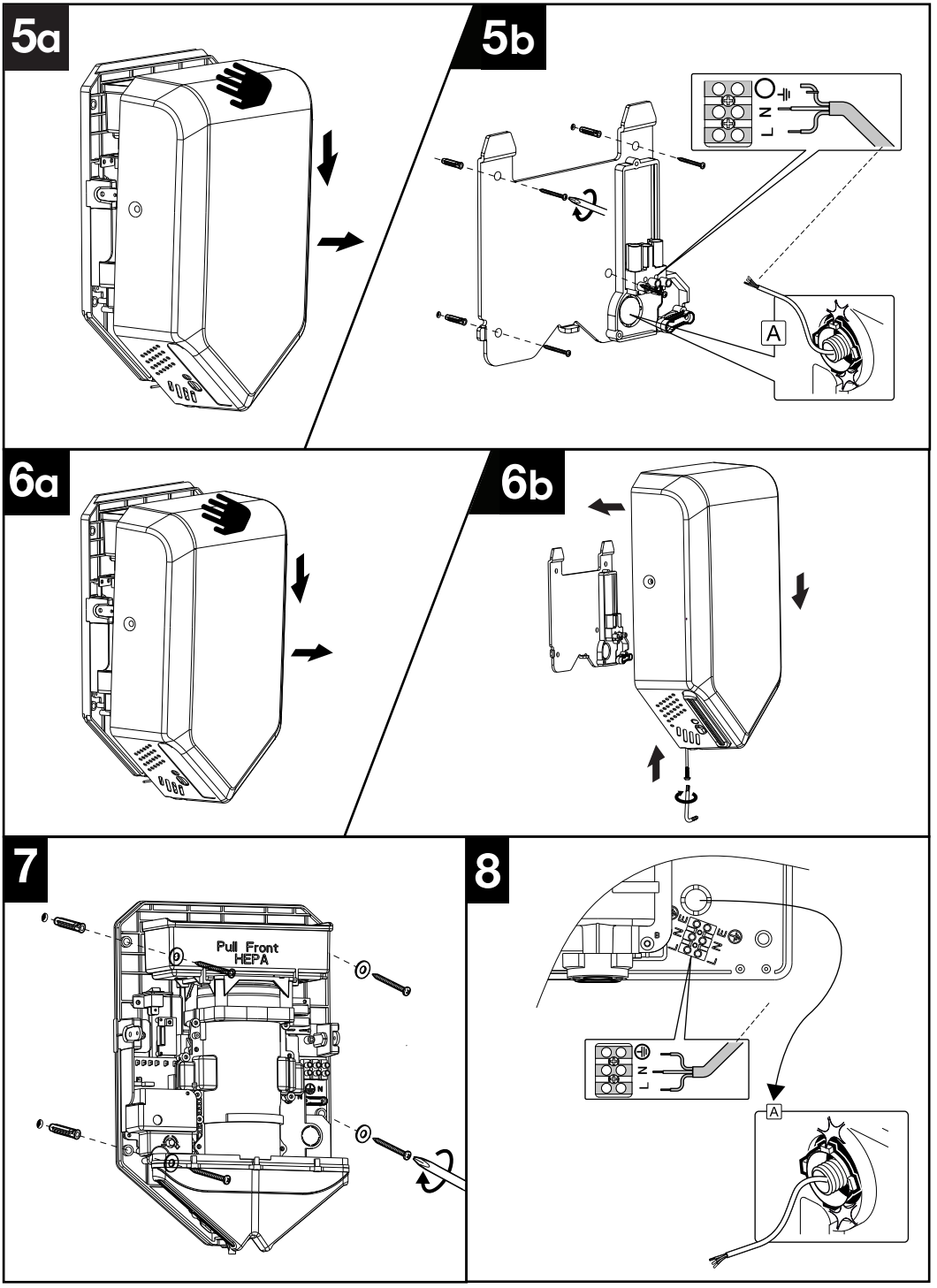
5a
5b
N
L
A
6a
6b
7
Pull Front
HEPA
8
N
L
A

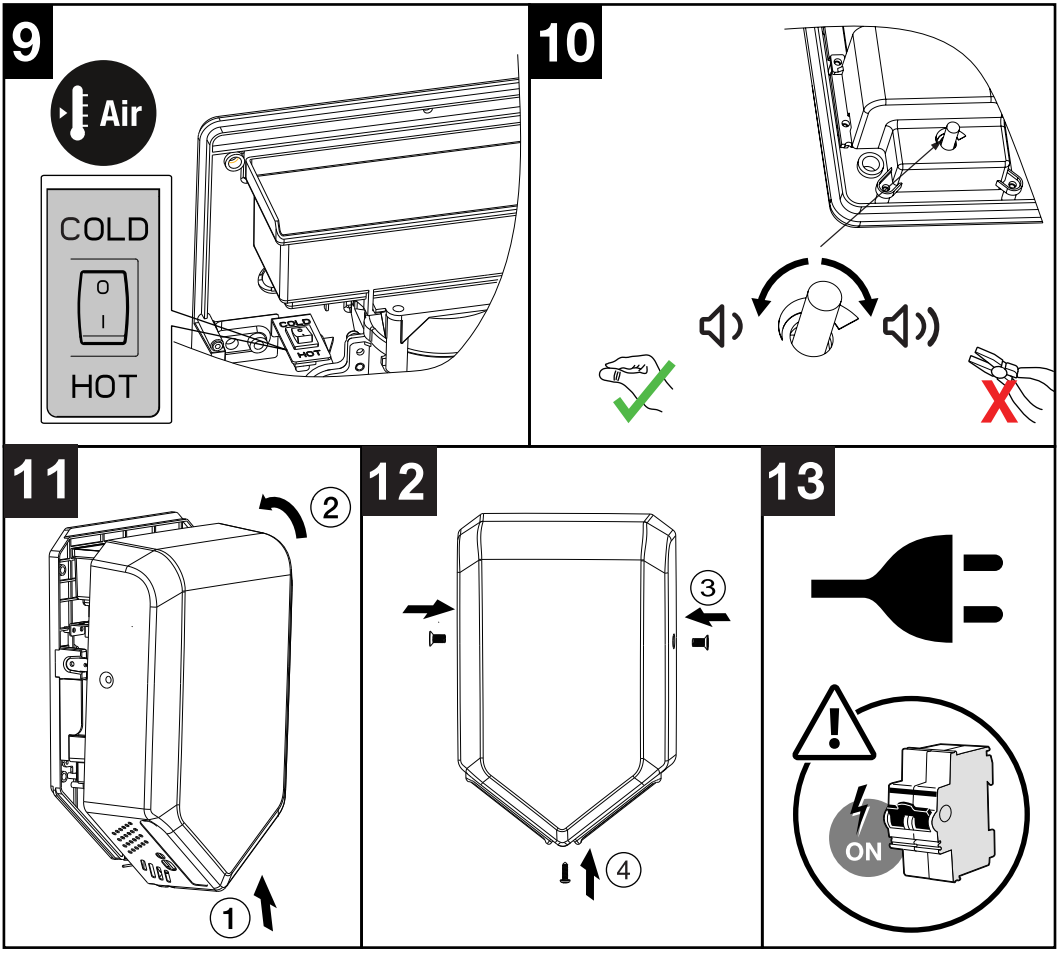

UTILISATION

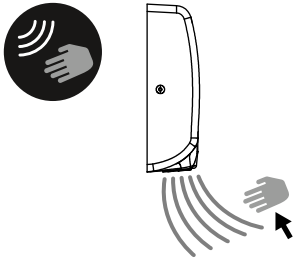

Déclenchement sans toucher, placez vos mains sous la sortie d'air, pour activer l'appareil.

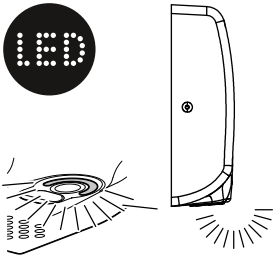

L'appareil possède un éclairage LED bleu pour guider l'utilisateur vers le flux d'air.

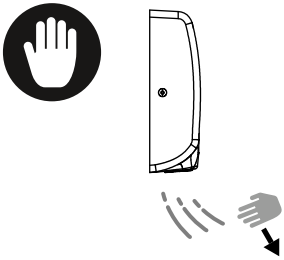

Après quelques secondes sans détection de mains, l'appareil s'arrête automatiquement.

DÉPANNAGE

Symptôme	Solution
Le sèche-mains ne fonctionne pas	Assurez-vous que le circuit électrique de l'appareil est sous tension. Coupez l'alimentation électrique et retirez le capot. Vérifiez que le sèche-linge est sous tension en contrôlant la tension au niveau du bornier. Vérifiez qu'aucun câble n'est desserré ou mal fixé. Vérifiez que la fenêtre du capteur infrarouge n'est pas obstruée ou encrassée. Si aucune des étapes précédentes ne résout le problème, contactez le service technique.
Le sèche-mains fonctionne, mais de l'air froid en sort	Coupez l'alimentation et retirez le capot. Vérifiez que l'interrupteur qui active la résistance de chauffage est en position ON.Vérifiez qu'aucun câble n'est desserré ou mal fixé. Si aucune des étapes précédentes ne résout le problème, contactez le service technique.
Le sèche-mains se met en marche tout seul	Vérifiez que la fenêtre du capteur infrarouge n'est pas obstruée ou encrassée. Réduisez la portée du capteur en tournant le bouton de réglage dans le sens des aiguilles d'une montre. Si aucune des étapes précédentes ne résout le problème, contactez le service technique.
Le sèche-mains met du temps à se mettre en marche ou s'éteint pendant son utilisation	Vérifiez que la fenêtre du capteur infrarouge n'est pas obstruée ou sale. Augmentez la portée du capteur en tournant le bouton de réglage du capteur dans le sens inverse des aiguilles d'une montre. Si aucune des étapes précédentes ne résout le problème, contactez le service technique.
Le sèche-mains chauffe, mais l'air ne sort pas	Coupez l'alimentation électrique et retirez le capot. Nettoyez le moteur pour éliminer les éventuelles particules qui pourraient entraver son fonctionnement. Si cette intervention ne résout pas le problème, contactez le service technique.
Le sèche-mains fonctionne, mais on entend un bourdonnement	Coupez l'alimentation électrique et retirez le capot. Nettoyez le moteur pour éliminer les éventuelles particules de frottement accumulées lors de son fonctionnement.Si cette intervention ne résout pas le problème, contactez le service technique.
Le sèche-mains fonctionne, mais on entend un cliquetis (tic-tac rapide)	Coupez l'alimentation électrique et retirez le capot. Nettoyez le moteur pour éliminer les éventuelles particules de frottement accumulées lors de son fonctionnement. Vérifiez l'état des balais du moteur et remplacez-les si nécessaire. Si cette intervention ne résout pas le problème, contactez le service technique.

CONFORMITÉ

Conforme aux Directives Européennes applicables

PROTECTION DE L'ENVIRONNEMENT
Pour les produits électriques vendus au sein de la Communauté européenne.

Cet appareil est étiqueté conformément à la directive européenne 2002/96/CE relative aux déchets d'équipements électriques et électroniques (DEEE). Les déchets électriques ne doivent pas être jetés avec les ordures ménagères. Veuillez les recycler dans les installations prévues à cet effet. Renseignez-vous auprès de votre autorité locale ou de votre revendeur pour obtenir des conseils sur le recyclage.

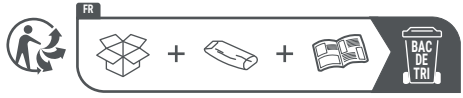

Fired Up Corporation Ltd
Fired Up Buildings
HD1 3LF, UK

Fired Up Corporation
(Ireland) Ltd
71, D02 P593, Dublin

www.firedupcorporation.com

BREMMER

Delta Blade

Modell: KW-1045B

Benutzerhandbuch

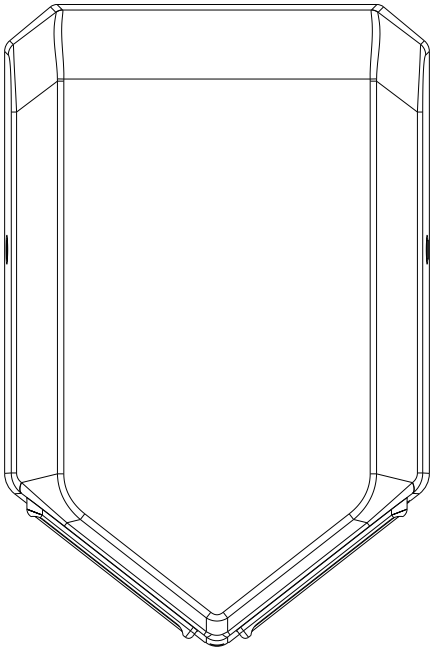

BITTE LESEN SIE DIESES HANDBUCH VOR DER BENUTZUNG DES PRODUKTS SORGFÄLTIG DURCH UND BEACHTEN SIE ALLE SICHERHEITS- UND WARNHINWEISE.

SICHERHEITSHINWEISE

Lesen Sie diese Montageanleitung vor der Installation sorgfältig durch und bewahren Sie sie zum späteren Nachschlagen auf.

Dieses Produkt muss von qualifiziertem Fachpersonal gemäß den Anweisungen in dieser Anleitung installiert werden, wobei die Installation allen geltenden Vorschriften, nationalen Sicherheitsnormen und Gesetzen des Landes entsprechen muss, in dem das Produkt installiert wird.

Schalten Sie vor der Installation oder Wartung des Produkts die Stromversorgung am Hauptschalter aus. Das Gerät darf nicht auf einer brennbaren Oberfläche installiert werden. Beschädigen Sie keine Teile der elektrischen Anschlüsse.

Sorgen Sie im Voraus für eine geeignete Steckdose und eine Trennvorrichtung gemäß den geltenden örtlichen Vorschriften. Stellen Sie sicher, dass das Produkt ordnungsgemäß geerdet ist. Wenn keine Erdung vorhanden ist, besteht die Gefahr von Beschädigungen oder Stromlecks, die zu einem Stromschlag führen können. Wenn das Netzkabel beschädigt ist, muss es von qualifiziertem Fachpersonal repariert werden, um jegliche Gefahr zu vermeiden.

Dieses Gerät kann von Kindern ab 8 Jahren verwendet werden. Personen mit eingeschränkten körperlichen, sensorischen oder geistigen Fähigkeiten oder mangelnder Erfahrung und Kenntnis können das Gerät ohne Einschränkung verwenden, sofern sie unter Aufsicht stehen und eine angemessene Einweisung in die sichere Verwendung des Trockners erhalten haben. Kinder sollten nicht mit dem Gerät spielen.

Reinigungs- und Wartungsarbeiten, die vom Besitzer durchgeführt werden, sollten nicht ohne Aufsicht von Kindern erfolgen.

Allgemeine Sicherheitshinweise:

⚠ WARNUNG Dieses Produkt ist bestimmt für zur Installation durch einen qualifizierten Fachmann.

⚠ WARNUNG Schalten Sie die Stromversorgung am Vor der Installation oder Wartung den Hauptschalter ausschalten.

-- **HINWEIS** DEN TROCKNER NICHT ÜBER DEM WASCHBECKEN INSTALLIEREN --

PACKLISTE

Artikelnummer	Artikelbeschreibung	Anzahl	Anmerkungen
A	Händetrockner	1	
B	Bedienungsanleitung (BA – diese Broschüre)	1	
C	Installationsvorlage	1	
D	Inbusschlüssel (für die Schrauben der Abdeckung)	1	
E	Unterlegscheiben	4	
F	Steckdosen	4	
G	Schrauben	4	

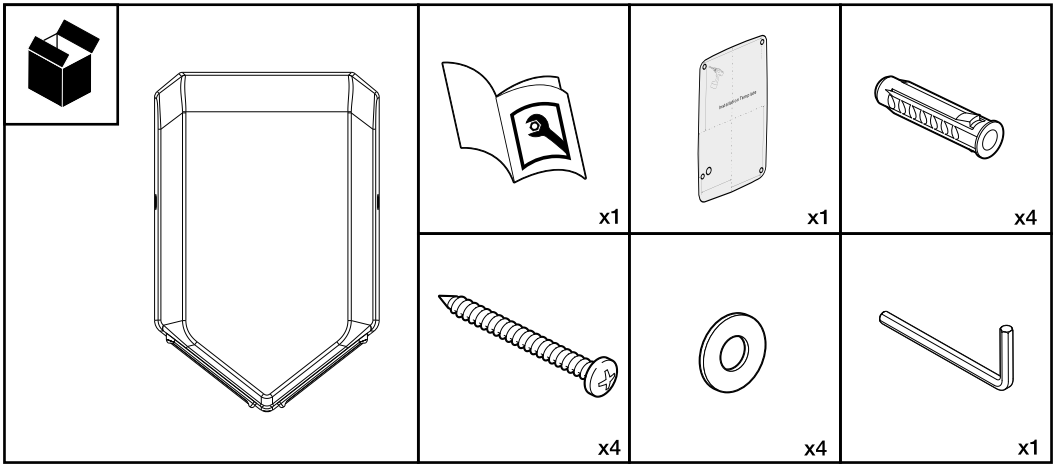

TECHNISCHE DATEN

Spannung:	220-240V 50/60Hz
Nennleistung:	1000W
Luftgeschwindigkeit:	Up to 105M/S
Lufttemperatur:	40℃
Schutzstufe:	IP23
Installationsmodus:	Wandmontage
Motorschutz:	KLASSE I
Geräuschpegel:	74 dB

INSTALLATIONSSCHEMA

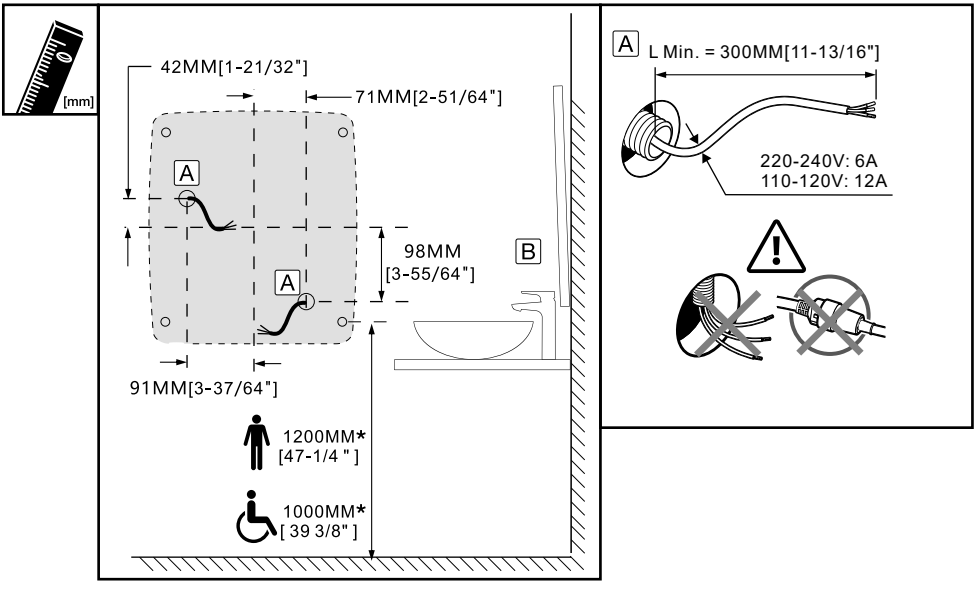

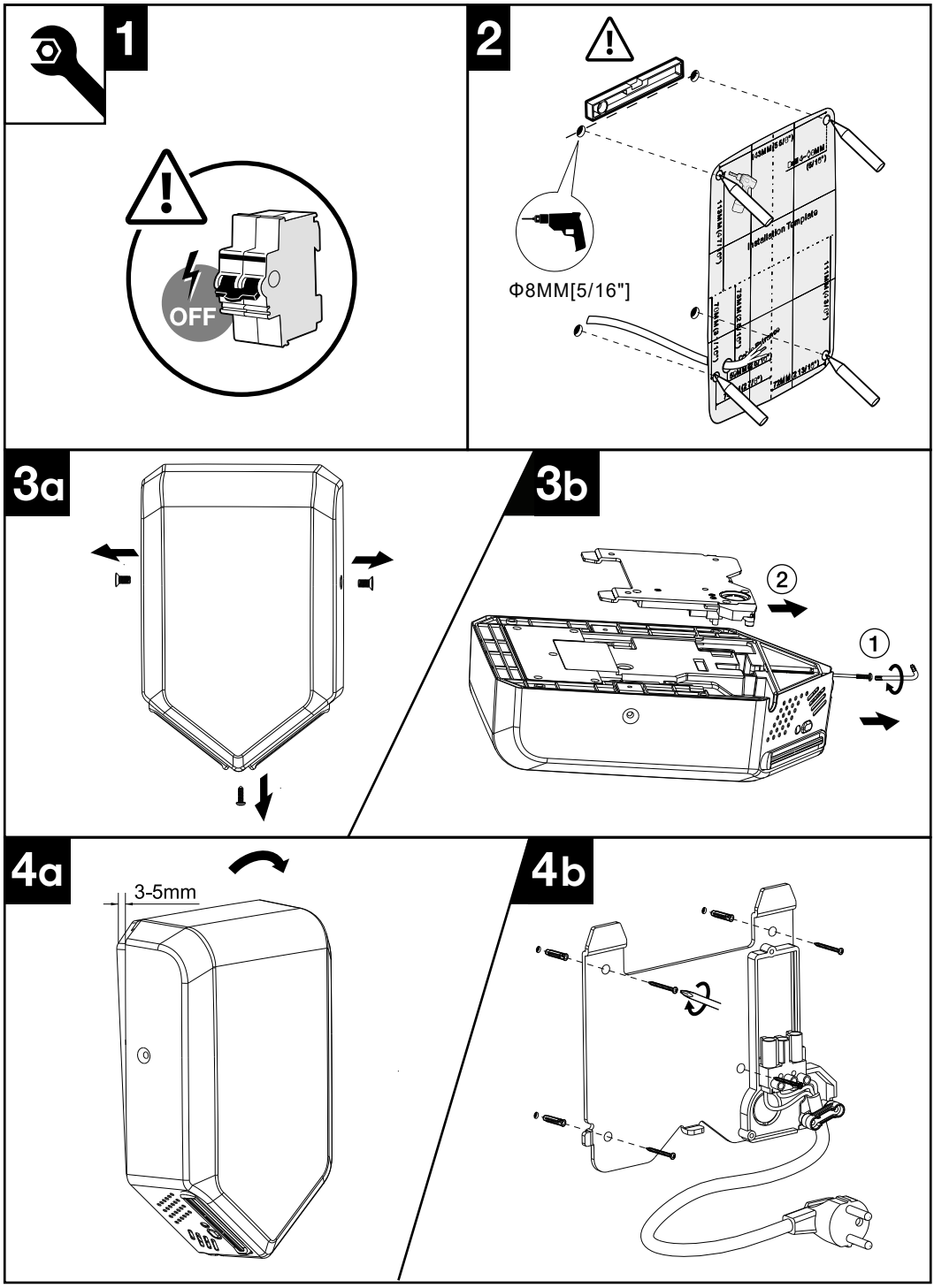
1
OFF
2
Φ8MM[5/16"]
Installation Template
3a
3b
2
1
4a
3-5mm
4b

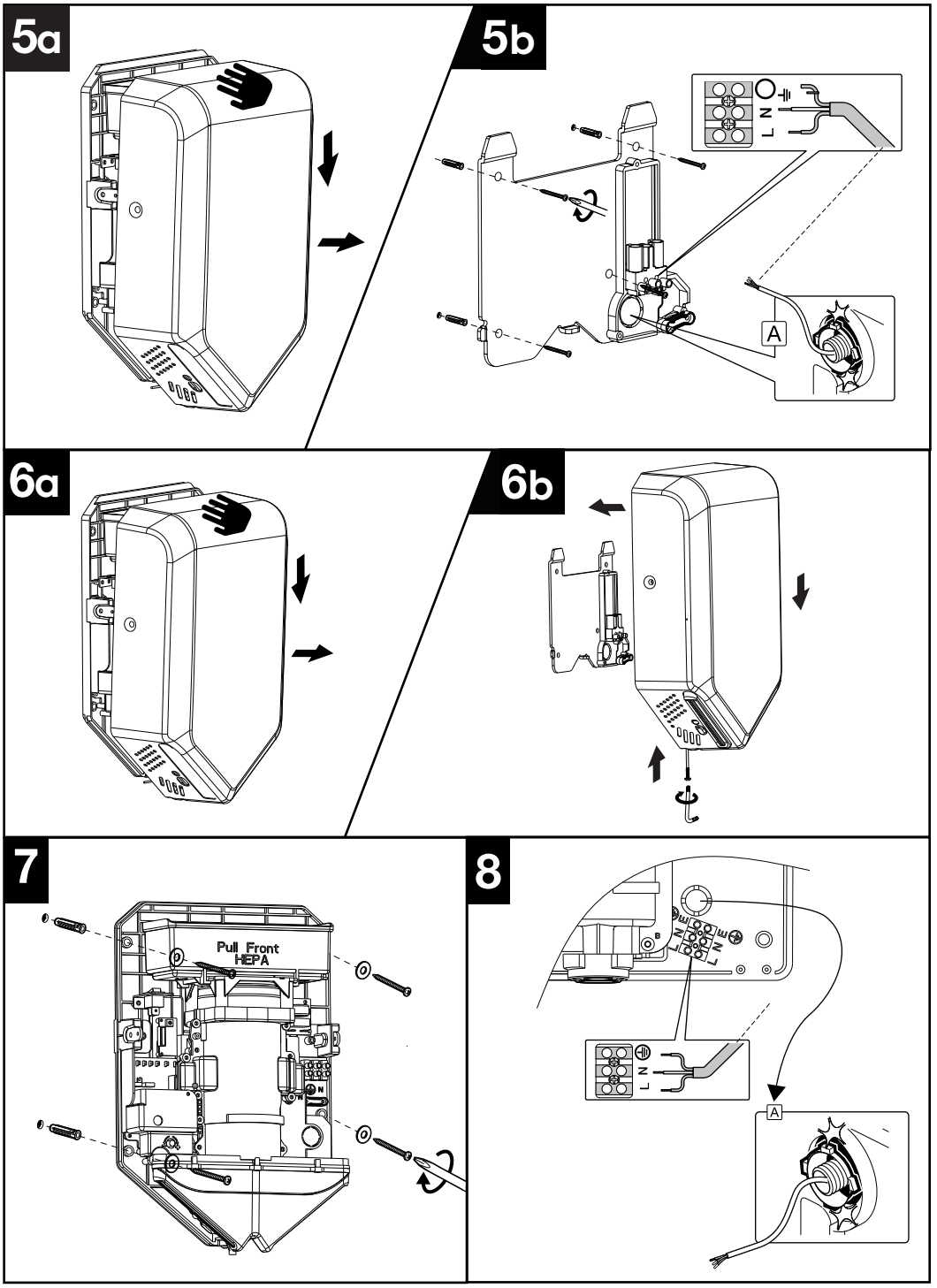
5a
5b
L
N
A
6a
6b
7
Pull Front
HEPA
8
L
N
A

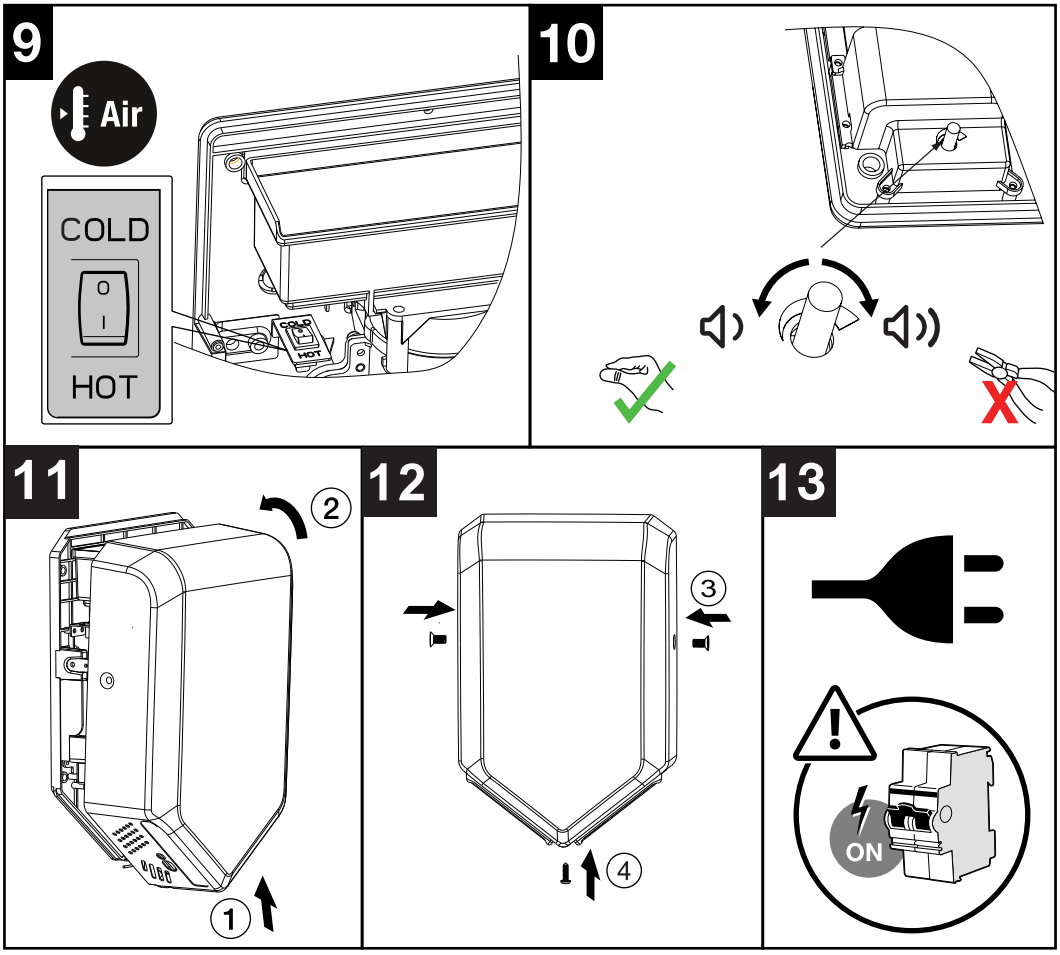

NUTZUNG

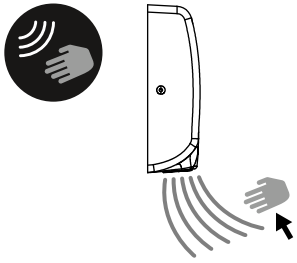

Nutzung ohne Berührung, legen Sie Ihre Hände unter den Ausgang, um das Gerät zu aktivieren.

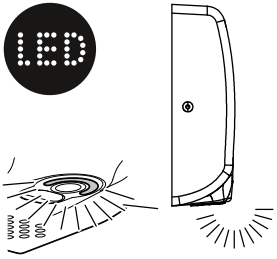

Es gibt ein blaues LED-Licht, das den Benutzer zum Luftstrom führt.

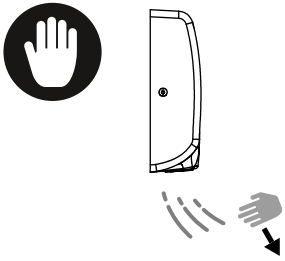

Nach einigen Sekunden ohne Händeerkennung stoppt das Gerät automatisch.

FEHLERSUCHE

Symptom	Lösung
Der Händetrockner funktioniert nicht	Stellen Sie sicher, dass der Stromkreis des Geräts unter Spannung steht. Schalten Sie die Stromversorgung aus und entfernen Sie die Abdeckung. Überprüfen Sie, ob der Trockner mit Strom versorgt wird, indem Sie die Spannung am Klemmenblock messen. Stellen Sie sicher, dass keine Kabel locker sitzen oder schlecht befestigt sind. Stellen Sie sicher, dass das Fenster des Infrarotsensors nicht verdeckt oder verschmutzt ist. Wenn keiner der vorangegangenen Schritte das Problem behebt, wenden Sie sich an den technischen Kundendienst.
Der Händetrockner funktioniert, aber es kommt kalte Luft heraus	Schalten Sie das Gerät aus und nehmen Sie die Abdeckung ab. Vergewissern Sie sich, dass der Schalter, der den Heizwiderstand aktiviert, auf „ON“ steht. Vergewissern Sie sich, dass keine Kabel locker oder schlecht befestigt sind. Sollte keines der vorgenannten Maßnahmen das Problem beheben, wenden Sie sich bitte an den technischen Kundendienst.
Händetrockner schaltet sich von selbst ein	Stellen Sie sicher, dass das Fenster des Infrarotsensors nicht verdeckt oder verschmutzt ist. Verringern Sie die Reichweite des Sensors, indem Sie den Sensor-Dimmer im Uhrzeigersinn drehen. Sollte keines der vorgenannten Maßnahmen das Problem beheben, wenden Sie sich bitte an den technischen Kundendienst.
Der Händetrockner braucht etwas Zeit, bis er sich einschaltet, oder schaltet sich während des Betriebs aus	Stellen Sie sicher, dass das Fenster des Infrarotsensors nicht verdeckt oder verschmutzt ist. Erhöhen Sie die Reichweite des Sensors, indem Sie den Sensor-Dimmer gegen den Uhrzeigersinn drehen. Sollte keines der vorgenannten Maßnahmen das Problem beheben, wenden Sie sich bitte an den technischen Kundendienst.
Der Händetrockner wird warm, aber es strömt keine Luft	Schalten Sie das Gerät aus und nehmen Sie die Abdeckung ab. Befreien Sie den Motor von eventuellen Fremdkörpern, die seine Bewegung behindern. Sollte das Problem dadurch nicht behoben werden, wenden Sie sich bitte an den technischen Kundendienst..
Der Händetrockner funktioniert, aber man hört ein Summen	Schalten Sie das Gerät aus und nehmen Sie die Abdeckung ab. Entfernen Sie eventuelle Reibungspartikel, die sich während des Motorbetriebs gebildet haben, vom Motor. Sollte das Problem dadurch nicht behoben werden, wenden Sie sich bitte an den technischen Kundendienst.
Der Trockner funktioniert, aber man hört ein Klappern (schnelles Ticken)	Schalten Sie das Gerät aus und nehmen Sie die Abdeckung ab. Reinigen Sie den Motor von eventuellen Reibungsrückständen, die während des Motorbetriebs entstanden sind.Überprüfen Sie den Zustand der Motorbürsten und tauschen Sie diese gegebenenfalls aus. Sollte das Problem dadurch nicht behoben werden, wenden Sie sich bitte an den technischen Kundendienst.

KONFORMITÄT

Entspricht den einschlägigen europäischen Richtlinien

SCHUTZ DER UMWELT

Für elektrische Produkte, die innerhalb der Europäischen Gemeinschaft verkauft werden.

Dieses Gerät ist gemäß der europäischen Richtlinie 2002/96/EG über Elektro- und Elektronik-Altgeräte (WEEE) gekennzeichnet. Elektroaltgeräte dürfen nicht mit dem Hausmüll entsorgt werden. Bitte recyceln Sie sie dort, wo es entsprechende Einrichtungen gibt. Erkundigen Sie sich bei Ihrer Gemeindeverwaltung oder Ihrem Händler nach Recycling-Tipps.

Fired Up Corporation Ltd
Fired Up Buildings
HD1 3LF, UK
Fired Up Corporation
(Ireland) Ltd
71, D02 P593, Dublin

BREMMER

Delta Blade

Modello: KW-1045B

Manuale d'uso

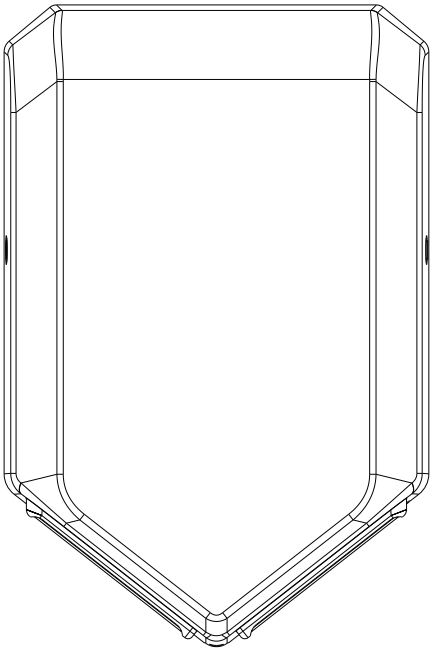

SI PREGA DI LEGGERE ATTENTAMENTE IL PRESENTE MANUALE PRIMA DI UTILIZZARE IL PRODOTTO, RISPETTANDO TUTTE LE INFORMAZIONI DI SICUREZZA E LE AVVERTENZE.

AVVERTENZE DI SICUREZZA

Prima dell'installazione, assicurarsi di leggere il presente manuale di installazione e di conservarlo per riferimento futuro.

Questo prodotto deve essere installato da personale qualificato in conformità con le istruzioni fornite nel presente manuale e l'installazione deve rispettare tutte le normative applicabili, gli standard di sicurezza nazionali e le leggi in vigore nel paese in cui il prodotto viene installato.

Spegnere l'alimentazione dall'interruttore generale prima di installare o effettuare la manutenzione del prodotto.

L'apparecchio non deve essere installato su una superficie infiammabile. Non danneggiare alcuna parte dei collegamenti elettrici.

Predisporre una presa di corrente adeguata e un sistema di scollegamento in conformità con le normative locali vigenti. Assicurarsi che il prodotto sia correttamente collegato a terra. In assenza di collegamento a terra, sussiste il rischio di rottura o di dispersione elettrica che può causare una scossa elettrica.

Se il cavo di alimentazione è danneggiato, deve essere riparato da personale qualificato per vitare qualsiasi tipo di rischio.

Questo dispositivo può essere utilizzato da bambini di età pari o superiore a 8 anni. Le persone con ridotte capacità fisiche, sensoriali o mentali o con mancanza di esperienza e conoscenza, se sono state sottoposte a supervisione e formazione adeguata riguardo all'uso sicuro dell'asciugacapelli, possono utilizzarlo senza restrizioni. I bambini non devono giocare con l'apparecchio. La pulizia e la manutenzione eseguite dal proprietario non devono essere effettuate senza che i bambini sianosotto supervisione.

Durante l'uso, il materiale in prossimità della presa d'aria calda potrebbe raggiungere temperature superiori a 70°C. Non toccare né coprire il prodotto subito dopo averlo utilizzato o mentre è in funzione.

Informazioni generali sulla sicurezza:

⚠ AVVERTENZA Questo prodotto è destinato a da far installare da un tecnico qualificato.

⚠ AVVERTENZA Scollegare l'alimentazione dal interruttore di sicurezza prima dell'installazione o della manutenzione.

-- **NOTA:** NON INSTALLARE L'ASCIUGATRICE SOPRA IL LAVABO --

LISTA DELLE COSE DA PORTARE

CODICE ARTICOLO	DESCRIZIONE ARTICOLO	QUANTITÀ ARTICOLO	NOTE
A	Asciugamani elettrico	1	
B	Manuale d'uso (OM - il presente opuscolo)	1	
C	Modello di installazione	1	
D	Chiave a brugola (per le viti del coperchio)	1	
E	Rondelle	4	
F	Tappi per pareti	4	
G	Viti	4	

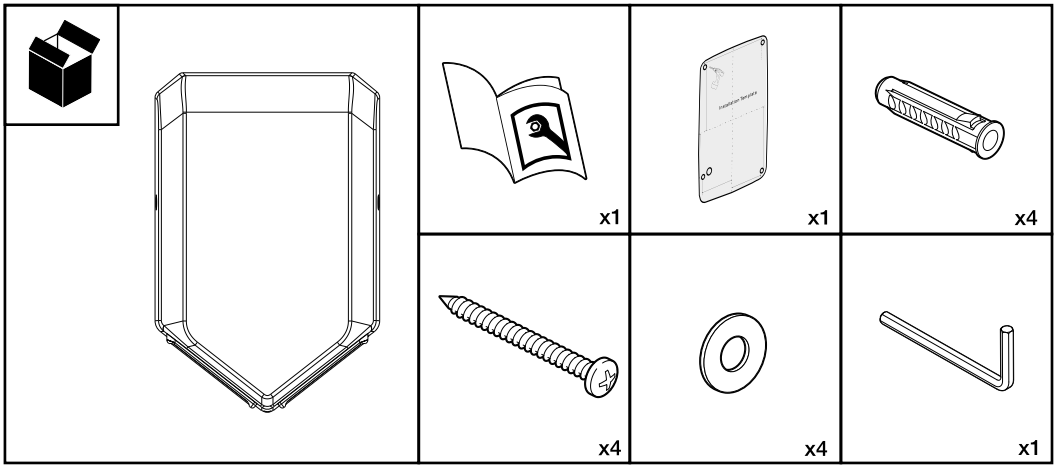

SPECIFICHE

Tensione:	220-240V 50/60Hz
Potenza nominale:	1000W
Velocità dell'aria:	Up to 105M/S
Temperatura dell'aria:	40℃
Livello di protezione:	IP23
Modalità di installazione:	A parete
Protezione del motore:	CLASSE I
Livello di rumore:	74 dB

SCHEMA DI INSTALLAZIONE

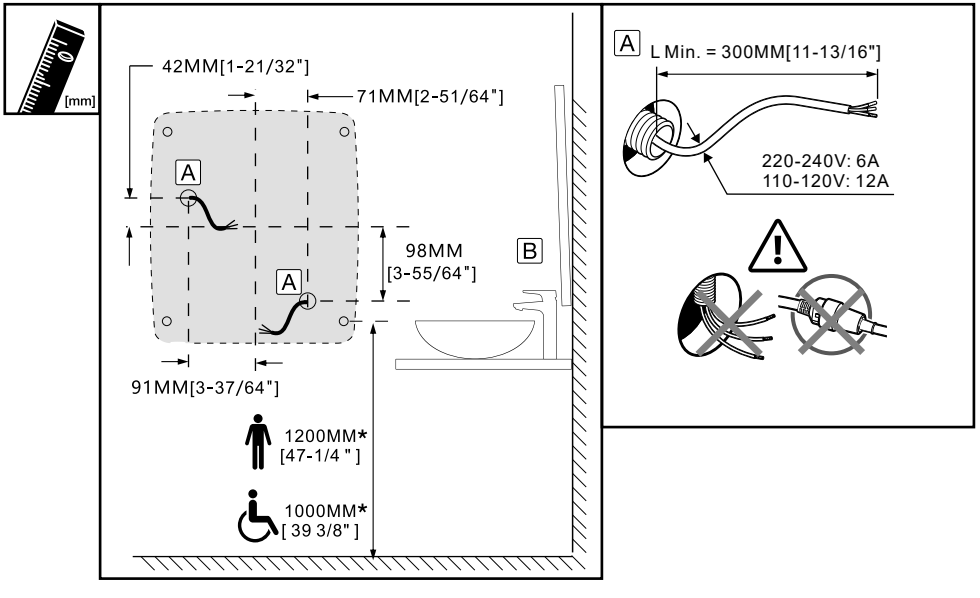

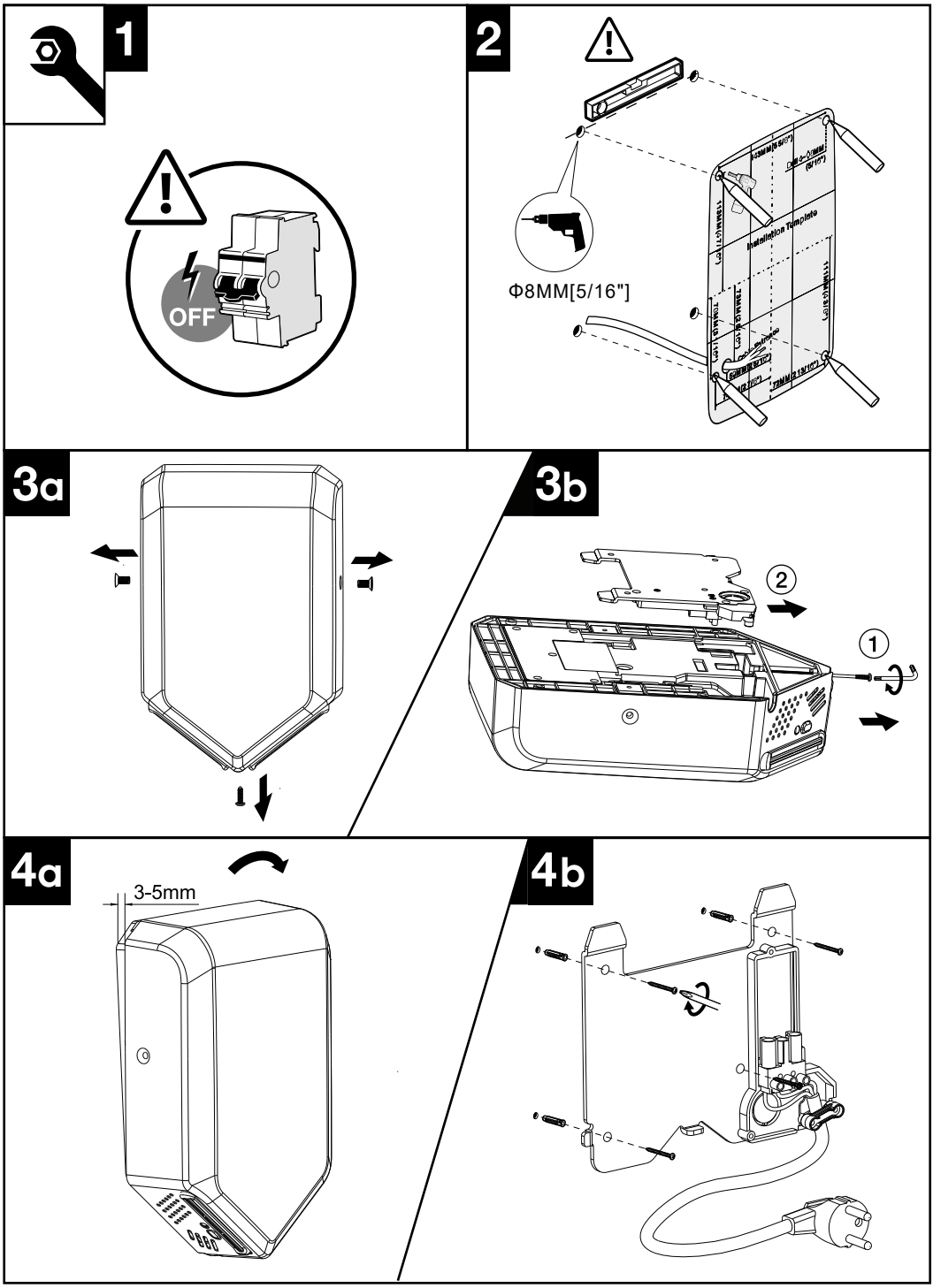
1
OFF
2
Φ8MM[5/16"]
Installation Template
3a
3b
2
1
4a
3-5mm
4b

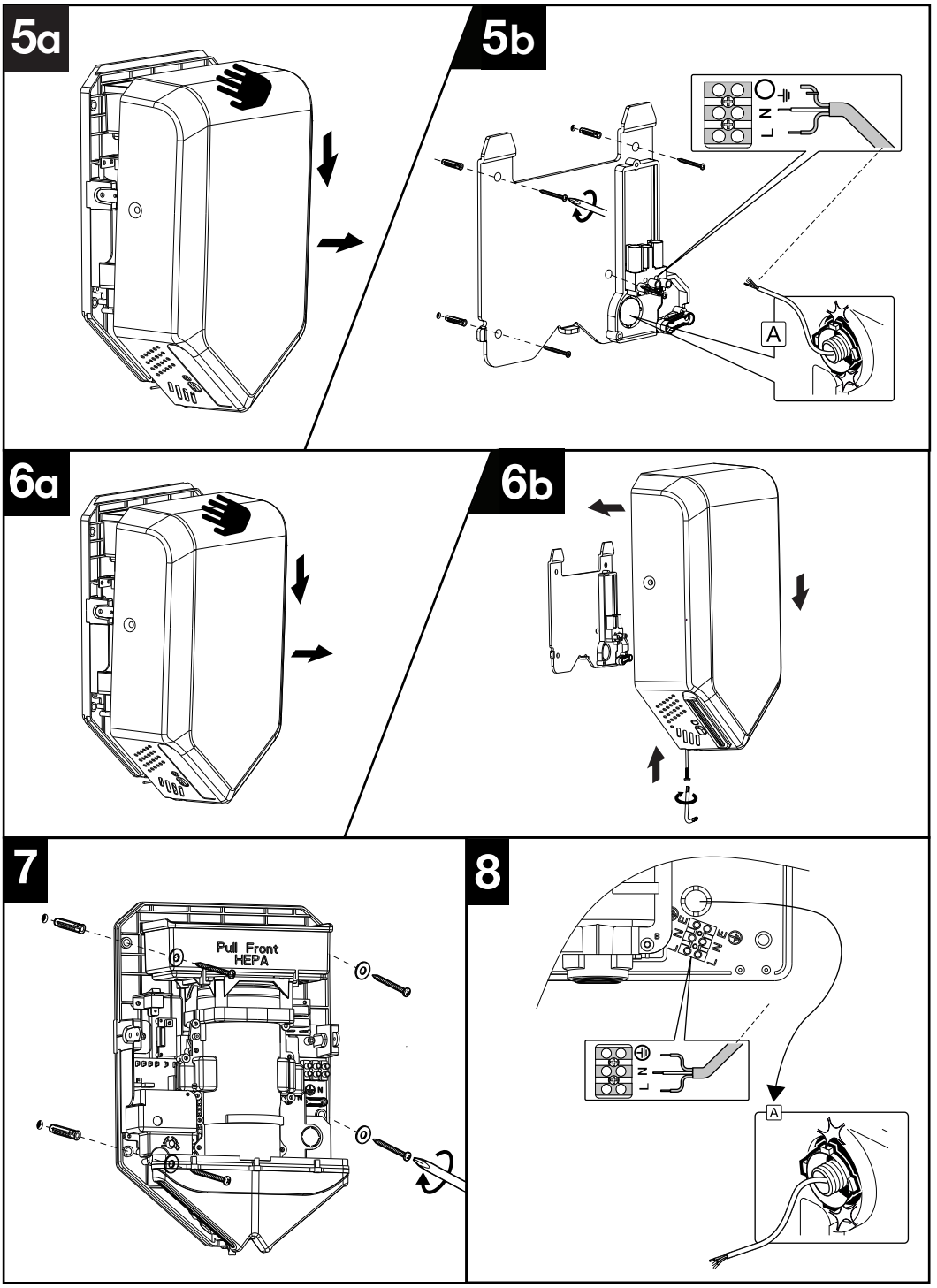
5a
5b
L
N
A
6a
6b
7
Pull Front
HEPA
8
L
N
A

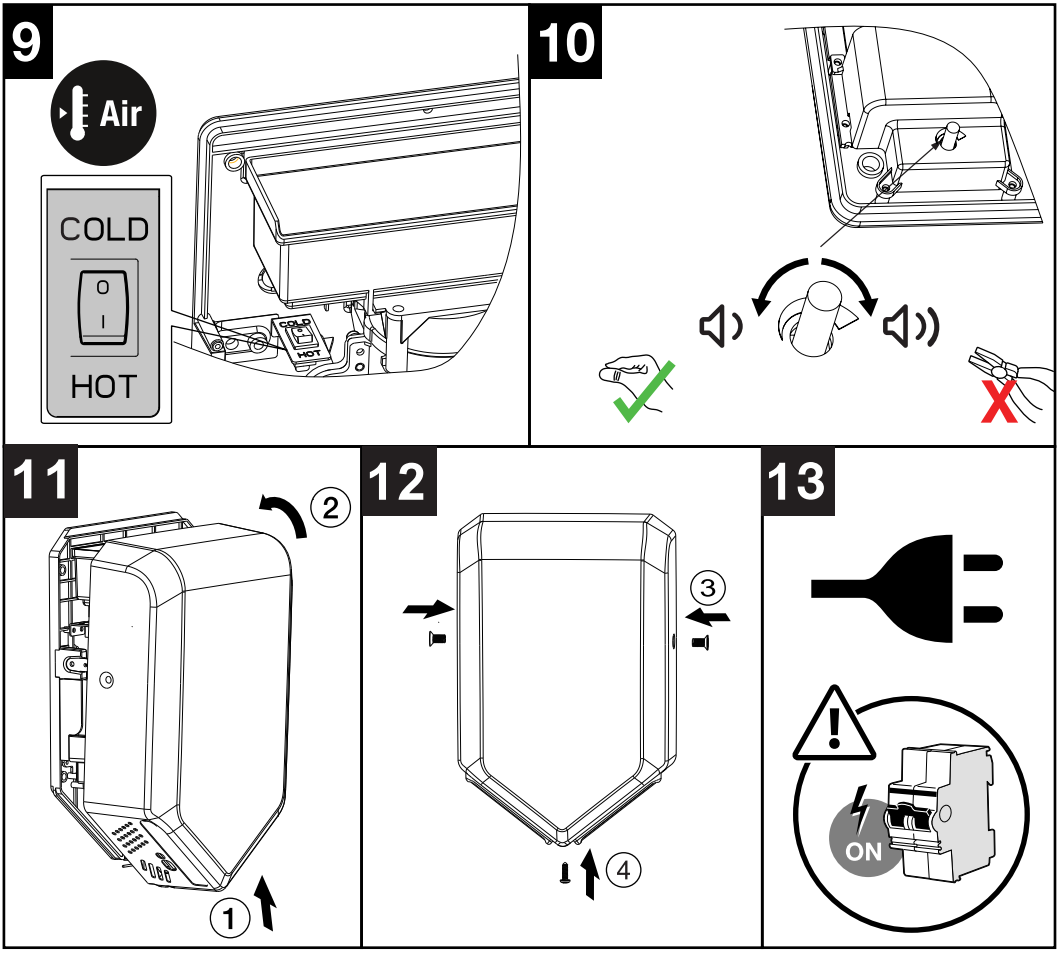

USO BASICO

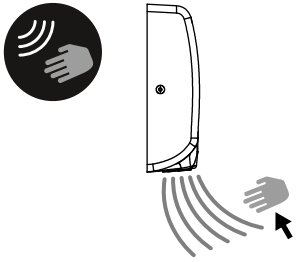

Operazione senza toccare, posizionare le mani sotto l'uscita per attivare il dispositivo.

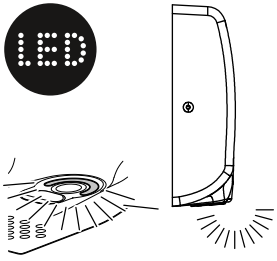

C'è una luce blu a LED per guidare l'utente verso il flusso d'aria.

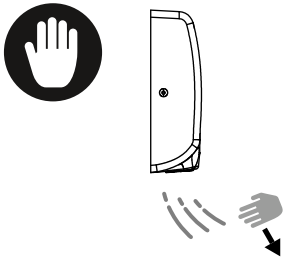

Dopo alcuni secondi senza rile vare le mani, l'apparecchiatura si ferma automaticamente.

RISOLUZIONE DEI PROBLEMI

Sintomo	Soluzione
L'asciugamani elettrico non funziona	Assicurarsi che il circuito elettrico dell'unità sia alimentato. Spegnere l'alimentazione e rimuovere il coperchio. Verificare che l'asciugatrice sia alimentata, controllando la tensione sulla morsettiera. Verificare che non vi siano cavi allentati o fissati male. Verificare che la finestrella del sensore a infrarossi non sia coperta o sporca. Se nessuno dei passaggi precedenti risolve il problema, contattare il Servizio Tecnico.
L'asciugamani elettrico funziona, ma esce aria fredda	Spegnere l'apparecchio e rimuovere il coperchio. Verificare che l'interruttore che attiva la resistenza di riscaldamento sia in posizione ON. Verificare che non vi siano cavi allentati o fissati male. Se nessuno dei passaggi precedenti risolve il problema, contattare l'assistenza tecnica.
L'asciugamani elettrico si accende da solo	Verificare che la finestrella del sensore a infrarossi non sia coperta o sporca. Ridurre la portata del sensore ruotando in senso orario la manopola di regolazione. Se nessuno dei passaggi precedenti risolve il problema, contattare l'assistenza tecnica.
L'asciugamani elettrico impiega del tempo ad accendersi o si spegne durante l'uso	Verificare che la finestrella del sensore a infrarossi non sia coperta o sporca. Aumentare la portata del sensore ruotando in senso antiorario la manopola di regolazione della sensibilità. Se nessuno dei passaggi precedenti risolve il problema, contattare l'assistenza tecnica.
L'asciugamani elettrico si riscalda ma l'aria non esce	Spegnere l'apparecchio e rimuovere il coperchio. Pulire il motore da eventuali particelle che ne ostacolano il movimento. Se questo intervento non risolve il problema, contattare il Servizio Tecnico.
L'asciugamani elettrico funziona, ma si sente un ronzio	Scollegare l'alimentazione e rimuovere il coperchio. Pulire il motore da eventuali particelle di attrito accumulate durante il funzionamento. Se questo intervento non risolve il problema, contattare l'assistenza tecnica.
L'asciugatrice funziona, ma si sente un rumore metallico (un ticchettio veloce)	Spegnere l'apparecchio e rimuovere il coperchio. Pulire il motore da eventuali particelle di attrito accumulatesi durante il funzionamento. Controllare lo stato delle spazzole del motore e sostituirle se necessario. Se questo intervento non risolve il problema, contattare l'Assistenza tecnica.

CONFORMITA'

Conforme alle pertinenti Direttive Europee

PROTEZIONE AMBIENTALE
Per prodotti elettrici venduti internamente alla Comunità Europea.

Questo dispositivo è stato etichettato seguendo la Direttiva Europea 2002/96/EC riguardante lo Smaltimento di Rifiuti Elettrici ed Elettronici (WEEE). I rifiuti Elettrici ed Elettronici non andrebbero smaltiti insieme ai rifiuti domestici. Si prega di riciclare ove esistono gli impianti. Chiedete alle vostre Autorità Locali o ai rivenditori consigli su come riciclare.

Fired Up Corporation Ltd
Fired Up Buildings
HD1 3LF, UK

Fired Up Corporation
(Ireland) Ltd
71, D02 P593, Dublin

BREMMER

Delta Blade

Modelo: KW-1045B

Manual de usuario

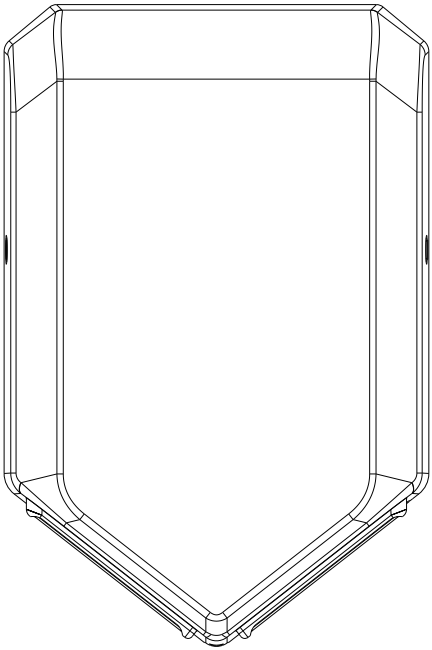

LEA ATENTAMENTE ESTE MANUAL ANTES DE UTILIZAR EL PRODUCTO Y RESPETE TODA LA INFORMACIÓN DE SEGURIDAD Y LAS ADVERTENCIAS.

ADVERTENCIAS DE SEGURIDAD

Antes de la instalación, asegúrese de leer este manual de instalación y guárdelo para futuras consultas.

Este producto debe ser instalado por personal cualificado de acuerdo con las instrucciones que figuran en este manual, y la instalación debe cumplir con todas las normativas aplicables, las normas de seguridad nacionales y la legislación vigente en el país donde se instale el producto.

Desconecte la alimentación en el interruptor principal antes de instalar o realizar el mantenimiento del producto.

El aparato no debe instalarse sobre una superficie inflamable. No dañe ninguna parte de las conexiones eléctricas.

Prevea una toma de corriente adecuada y un sistema de desconexión de acuerdo con la normativa local vigente. Asegúrese de que el producto esté correctamente conectado a tierra. Si no hay conexión a tierra, existe riesgo de rotura o fuga eléctrica que puede provocar una descarga eléctrica.

Si el cable de alimentación está dañado, debe ser reparado por personal cualificado para evitar cualquier tipo de riesgo.

Este dispositivo puede ser utilizado por niños a partir de 8 años. Las personas con capacidades físicas, sensoriales o mentales reducidas, o con falta de experiencia y conocimientos, pueden utilizarlo sin restricciones siempre que se les haya proporcionado supervisión y formación adecuada sobre el uso seguro de la secadora. Los niños no deben jugar con el aparato. Las tareas de limpieza y mantenimiento realizadas por el propietario no deben llevarse a cabo sin que los niños estén bajo supervisión.

Durante el uso, pueden alcanzarse temperaturas superiores a 70 °C en el material situado cerca de la salida de aire caliente. No toque ni cubra el producto justo después de haberlo utilizado ni mientras esté en funcionamiento.

Información general sobre seguridad:

⚠ ADVERTENCIA Este producto está destinado a para su instalación por parte de un técnico cualificado.

⚠ ADVERTENCIA Desconecte la alimentación en el desconecte la alimentación eléctrica antes de realizar la instalación o el mantenimiento.

-- **NOTA:** NO INSTALES LA SECADORA SOBRE EL LAVABO --

LISTA DE EQUIPAJE

CÓDIGO DEL ARTÍCULO	DESCRIPCIÓN DEL ARTÍCULO	CANTIDAD DEL ARTÍCULO	NOTAS
A	Secador de manos	1	
B	Manual del propietario (OM: este folleto)	1	
C	Plantilla de instalación	1	
D	Llave Allen (para los tornillos de la tapa)	1	
E	Arandelas	4	
F	Tacos para pared	4	
G	Tornillos	4	

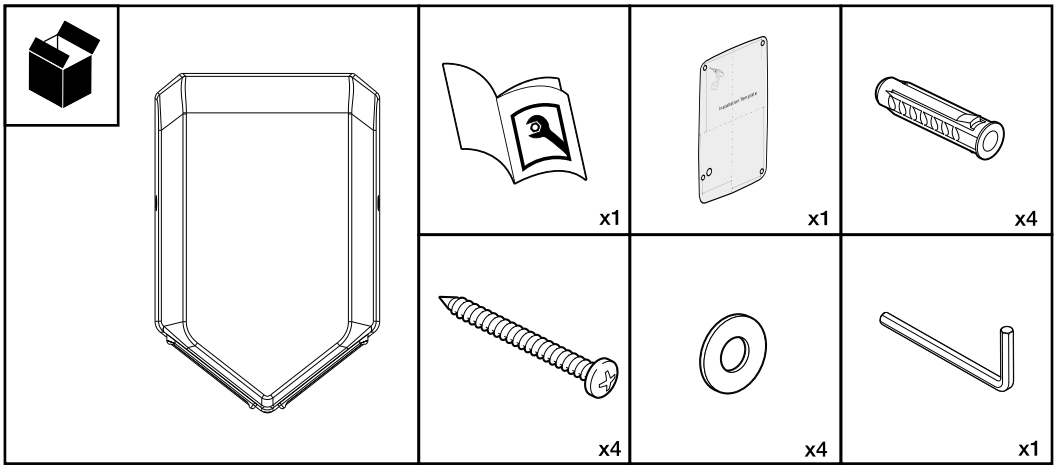

ESPECIFICACIONES

Tensión:	220-240V 50/60Hz
Potencia nominal:	1000W
Velocidad del aire:	Up to 105M/S
Temperatura del aire:	40℃
Nivel de protección:	IP23
Modo de instalación:	Para montaje en pared
Protección del motor:	CLASE I
Nivel de ruido:	74 dB

ESQUEMA DE INSTALACIÓN

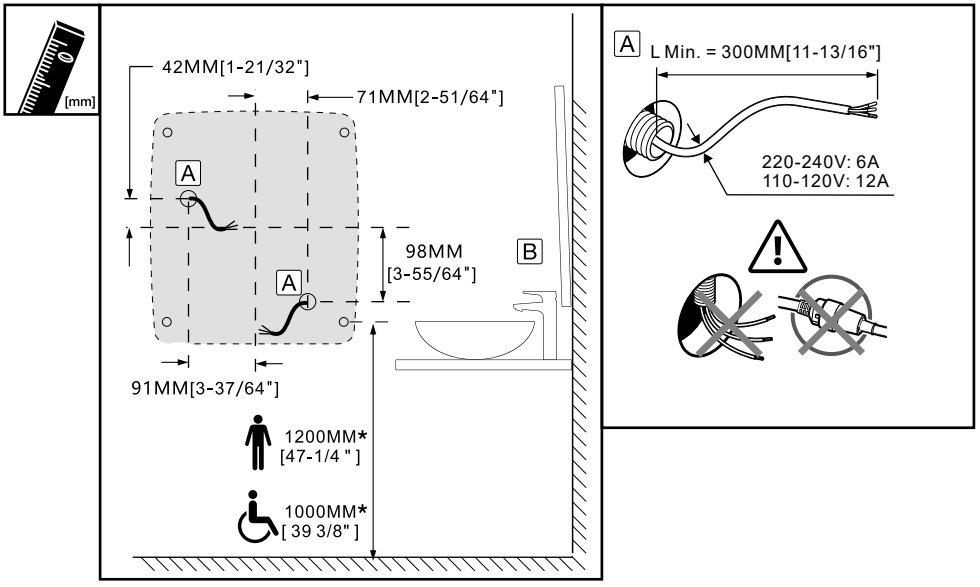

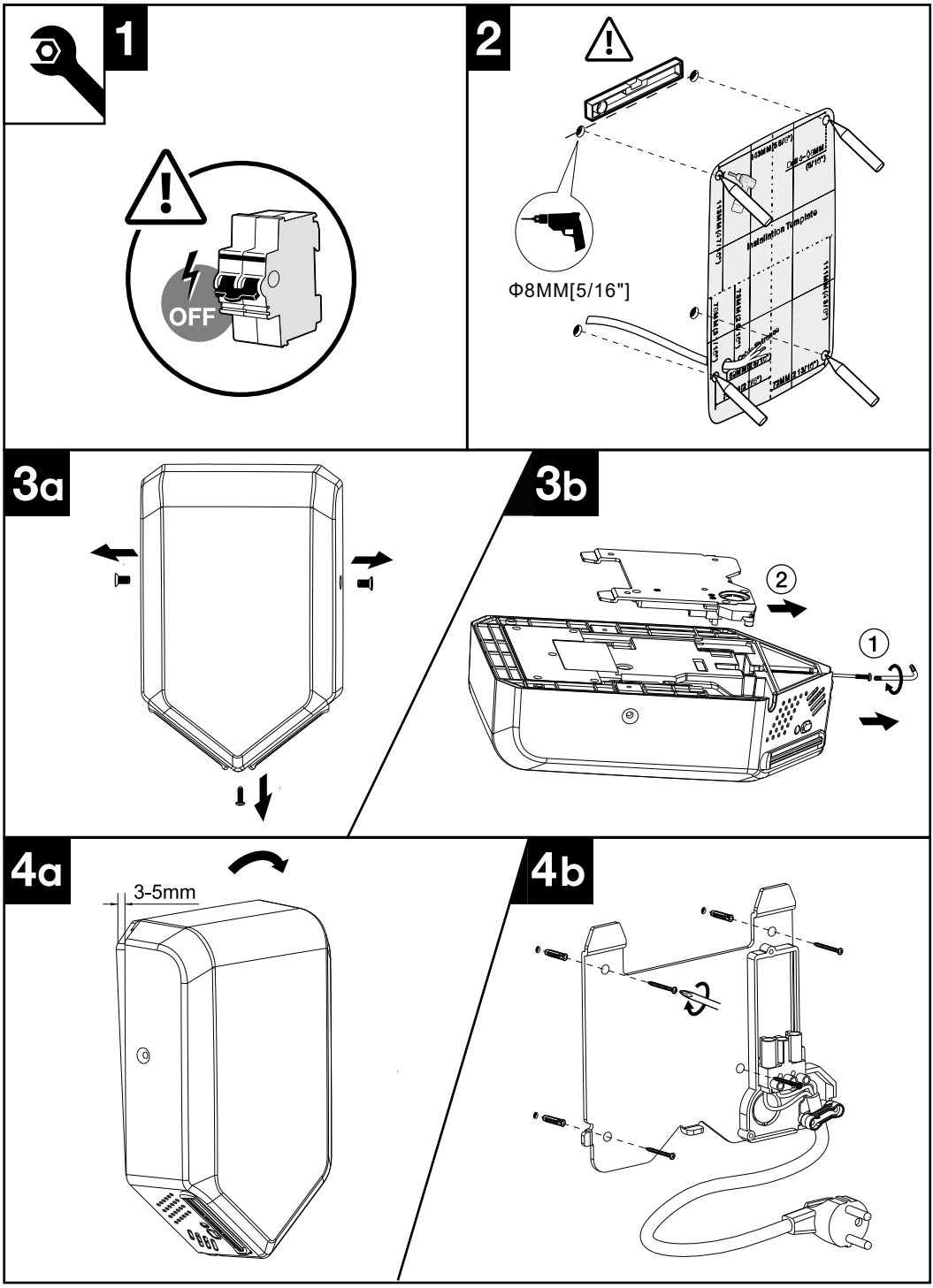
1
OFF
2
Φ8MM[5/16"]
Installation Template
3a
3b
2
1
4a
3-5mm
4b

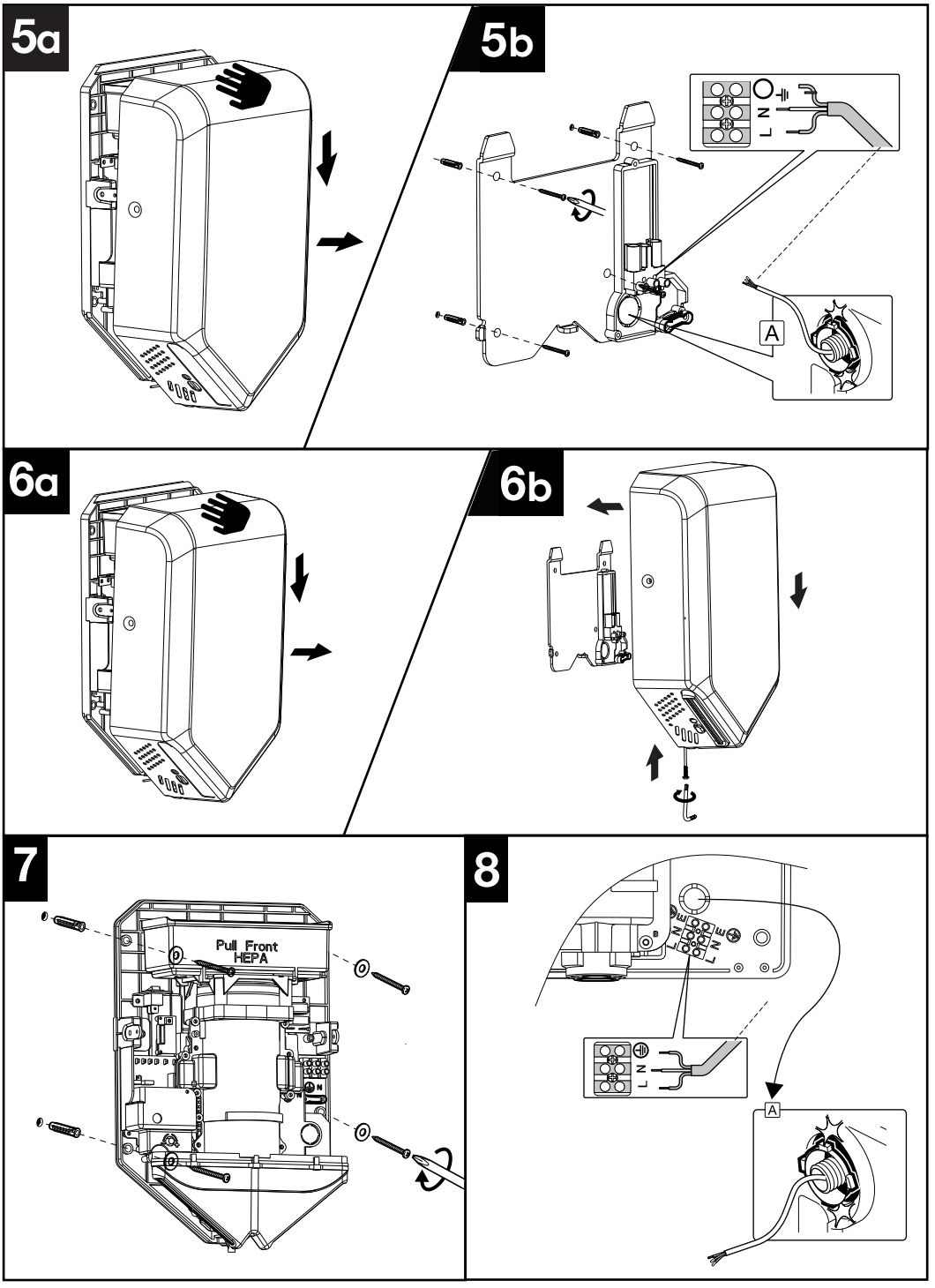
5a
5b
L
N
A
6a
6b
7
Pull Front
HEPA
8
L
N
A

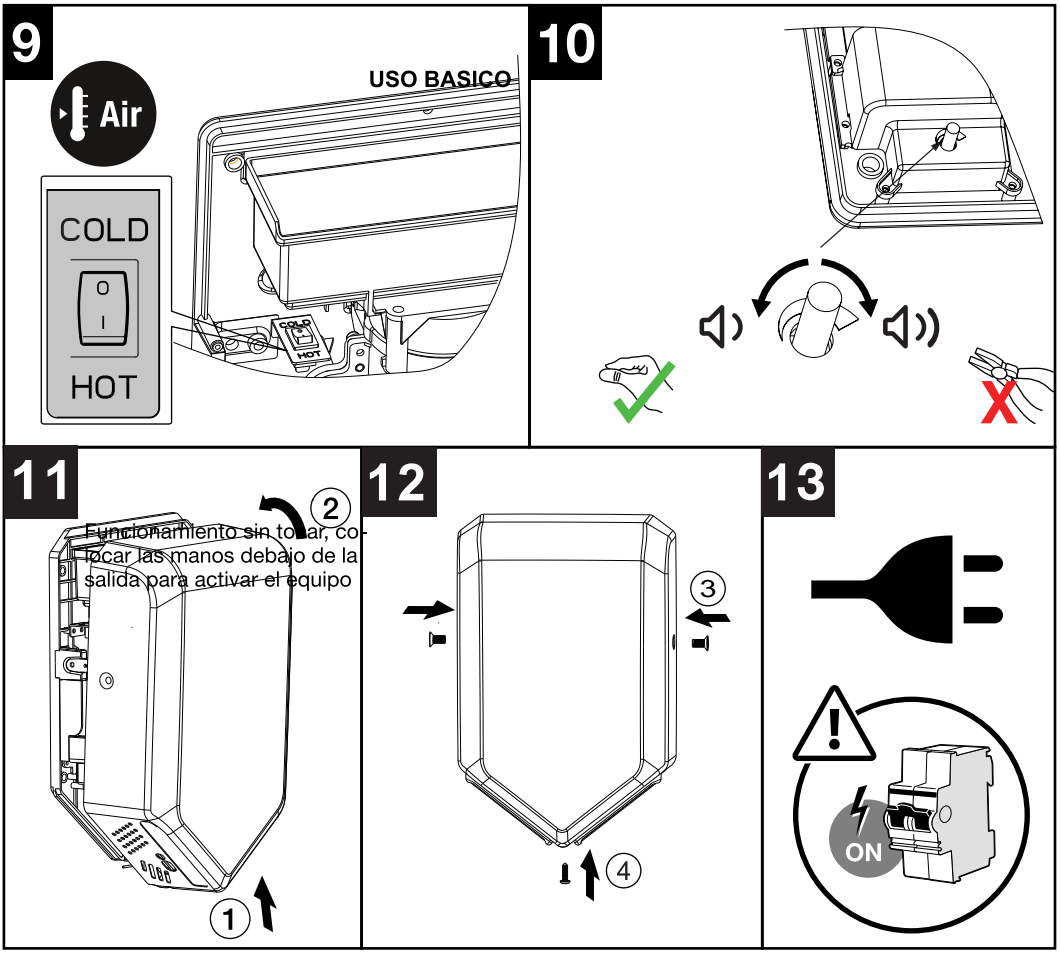

USO BASICO

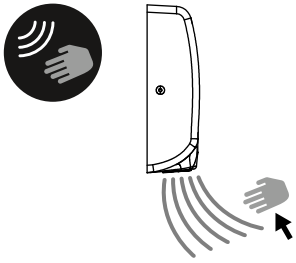

Funcionamiento sin tocar, colocar las manos debajo de la salida para activar el equipo

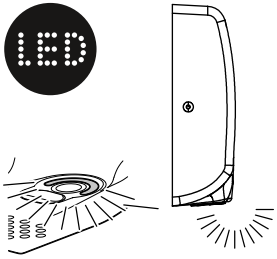

Existe una luz LED de color azul para guiar al usuario hacia el flujo de aire.

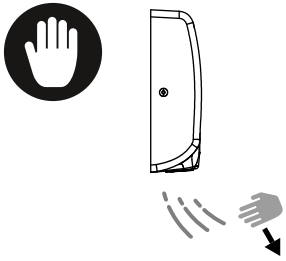

Tras varios segundos sin detectar manos, el equipo para automáticamente.

SOLUCIÓN DE PROBLEMAS

Síntoma	Solución
El secador de manos no funciona	Asegúrese de que haya corriente en el circuito eléctrico de la unidad. Desconecte la alimentación y retire la cubierta. Compruebe que la secadora recibe corriente, verificando el voltaje en el bloque de terminales. Compruebe que no haya cables sueltos o mal fijados. Compruebe que la ventana del sensor de infrarrojos no esté tapada ni sucia. Si ninguno de los pasos anteriores resuelve el problema, póngase en contacto con el Servicio Técnico.
El secador de manos f unciona, pero sale aire frío	Desconecte la alimentación y retire la cubierta. Compruebe que el interruptor que activa la resistencia de calentamiento esté en la posición ON. Compruebe que no haya cables sueltos o mal fijados. Si ninguno de los pasos anteriores resuelve el problema, póngase en contacto con el Servicio Técnico.
El secador de manos se activapor sí solo	Compruebe que la ventana del sensor de infrarrojos no esté tapada ni sucia. Reduzca el alcance del sensor girando el regulador del sensor en el sentido de las agujas del reloj. Si ninguno de los pasos anteriores resuelve el problema, póngase en contacto con el Servicio Técnico.
El secador de manos tarda en activarse o se apaga mientras se está utilizando	Compruebe que la ventana del sensor de infrarrojos no esté tapada ni sucia. Aumente el alcance del sensor girando el regulador del sensor en sentido antihorario. Si ninguno de los pasos anteriores resuelve el problema, póngase en contacto con el Servicio Técnico.
El secador de manos se calienta, pero no sale aire	Desconecte la alimentación eléctrica y retire la cubierta. Limpie el motor de posibles partículas que puedan impedir su movimiento. Si esta intervención no resuelve el problema, póngase en contacto con el Servicio Técnico.
El secador de manos funciona, pero se oye un zumbido	Desconecte la alimentación eléctrica y retire la cubierta. Limpie el motor de posibles partículas de fricción acumuladas durante su funcionamiento. Si esta intervención no resuelve el problema, póngase en contacto con el Servicio Técnico.
La secadora funciona, pero se oye un traqueteo (un tictac rápido)	Desconecte la alimentación eléctrica y retire la cubierta. Limpie el motor de posibles partículas de fricción acumuladas durante su funcionamiento. Compruebe el estado de las escobillas del motor y sustitúyalas si es necesario. Si esta intervención no resuelve el problema, póngase en contacto con el Servicio Técnico.

CONFORMIDAD

Cumple con las Directivas Europeas relevantes.

PROTECCIÓN MEDIOAMBIENTAL

Para productos eléctricos vendidos dentro de la Comunidad Europea.

Este electrodoméstico está etiquetado de acuerdo con la Directiva Europea 2002/96/CE sobre Residuos de Equipos Eléctricos y Electrónicos (RAEE). Los productos eléctricos en desuso no deben desecharse con los residuos domésticos. Recicle el producto en las instalaciones correspondientes. Consulte con su autoridad local o minorista para obtener asesoramiento sobre reciclaje.

Fired Up Corporation Ltd
Fired Up Buildings
HD1 3LF, UK

Fired Up Corporation
(Ireland) Ltd
71, D02 P593, Dublin

BREMMER

Delta Blade

Model: KW-1045B

Instrukcja obsługi

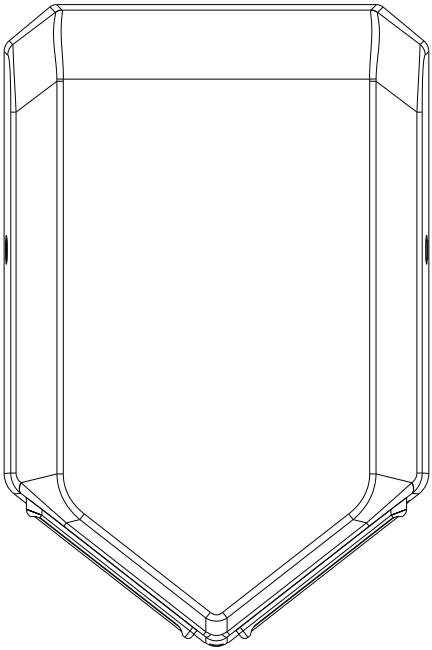

PROSIMY O UWAŻNE PRZECZYTANIE NINIEJSZEJ INSTRUKCJI PRZED ROZPOCZĘCIEM KORZYSTANIA Z PRODUKTU, Z ZASTRZEŻENIEM PRZESTRZEGANIA WSZYSTKICH INFORMACJI DOTYCZĄCYCH BEZPIECZEŃSTWA I OSTRZEŻEŃ.

OSTRZEŻENIA BEZPIECZEŃSTWA

Przed rozpoczęciem montażu należy zapoznać się z niniejszą instrukcją montażu i zachować ją do wykorzystania w przyszłości.

Produkt ten musi zostać zamontowany przez wykwalifikowany personel zgodnie z instrukcjami zawartymi w niniejszej instrukcji, a montaż musi być zgodny ze wszystkimi obowiązującymi przepisami, krajowymi normami bezpieczeństwa
oraz przepisami prawa obowiązującymi w kraju, w którym produkt jest instalowany.

Przed rozpoczęciem montażu lub konserwacji produktu należy wyłączyć zasilanie za pomocą głównego wyłącznika.

Urządzenia nie wolno montować na powierzchni łatwopalnej. Nie uszkadzaj żadnych elementów połączeń elektrycznych.

Zapewnij odpowiednie gniazdko elektryczne i system odłączania zgodnie z aktualnymi lokalnymi przepisami. Upewnij się, że produkt jest prawidłowo uziemiony. Jeśli nie ma połączenia uziemiającego, istnieje ryzyko uszkodzenia lub wycieku prądu, co może spowodować porażenie prądem.

Jeśli przewód zasilający jest uszkodzony, musi zostać naprawiony przez wykwalifikowany personel, aby uniknąć wszelkiego rodzaju zagrożeń.

Urządzenie to może być używane przez dzieci w wieku od 8 lat. Osoby o ograniczonych zdolnościach fizycznych, sensorycznych lub umysłowych lub osoby o braku doświadczenia i wiedzy, o ile zostały poddane nadzorowi i odpowiedniemu szkoleniu w zakresie bezpiecznego użytkowania suszarki, mogą z niej korzystać bez ograniczeń. Dzieci nie powinny bawić się urządzeniem. Czyszczenie i konserwacja wykonywane przez właściciela nie powinny odbywać się bez nadzoru nad dziećmi. Podczas użytkowania w pobliżu otworu wylotowego gorącego powietrza temperatura materiału może przekroczyć 70°C. Nie należy dotykać ani przykrywać produktu tuż po zakończeniu użytkowania ani w trakcie jego użytkowania.

Ogólne informacje dotyczące bezpieczeństwa:

⚠ OSTRZEŻENIE Ten produkt jest przeznaczony do montażu przez wykwalifikowanego serwisanta.

⚠ OSTRZEŻENIE Odłącz zasilanie przy wyłącznik główny przed rozpoczęciem montażu lub konserwacji.

-- **UWAGA:** NIE MONTOWAĆ SUSZARKI NAD UMYWALKĄ --

LISTA PAKOWANIA

KOD ARTYKUŁU	OPIS ARTYKUŁU	ILOŚĆ ARTYKUŁÓW	UWAGI
A	Urządzenie do suszenia rąk	1	
B	Instrukcja obsługi (OM – niniejsza broszura)	1	
C	Szablon instalacji	1	
D	Klucz imbusowy (do śrub pokrywy)	1	
E	Podkładki	4	
F	Wtyczki ścienne	4	
G	Śruby	4	

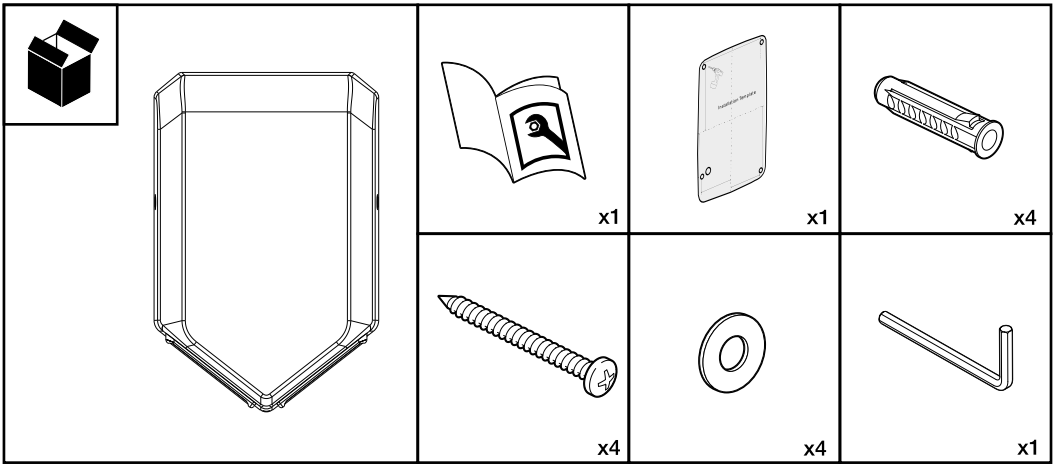

SPECYFIKACJA

Napięcie:	220-240V 50/60Hz
Moc znamionowa:	1000W
Prędkość powietrza:	Up to 105M/S
Temperatura powietrza:	40℃
Poziom ochrony:	IP23
Tryb instalacji:	Do montażu na ścianie
Zabezpieczenie silnika:	KLASA I
Poziom hałasu:	74 dB

SCHEMAT INSTALACJI KLASY

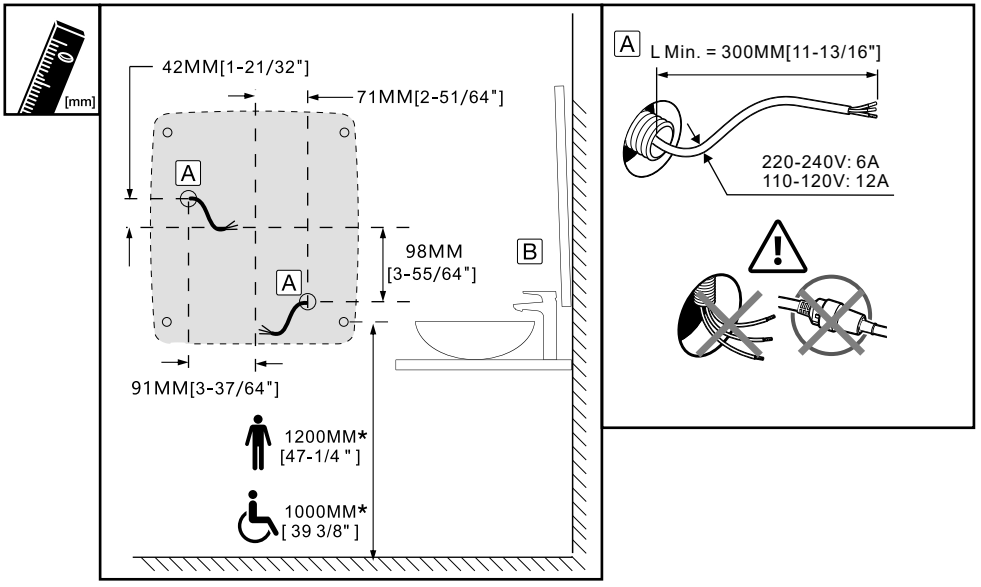

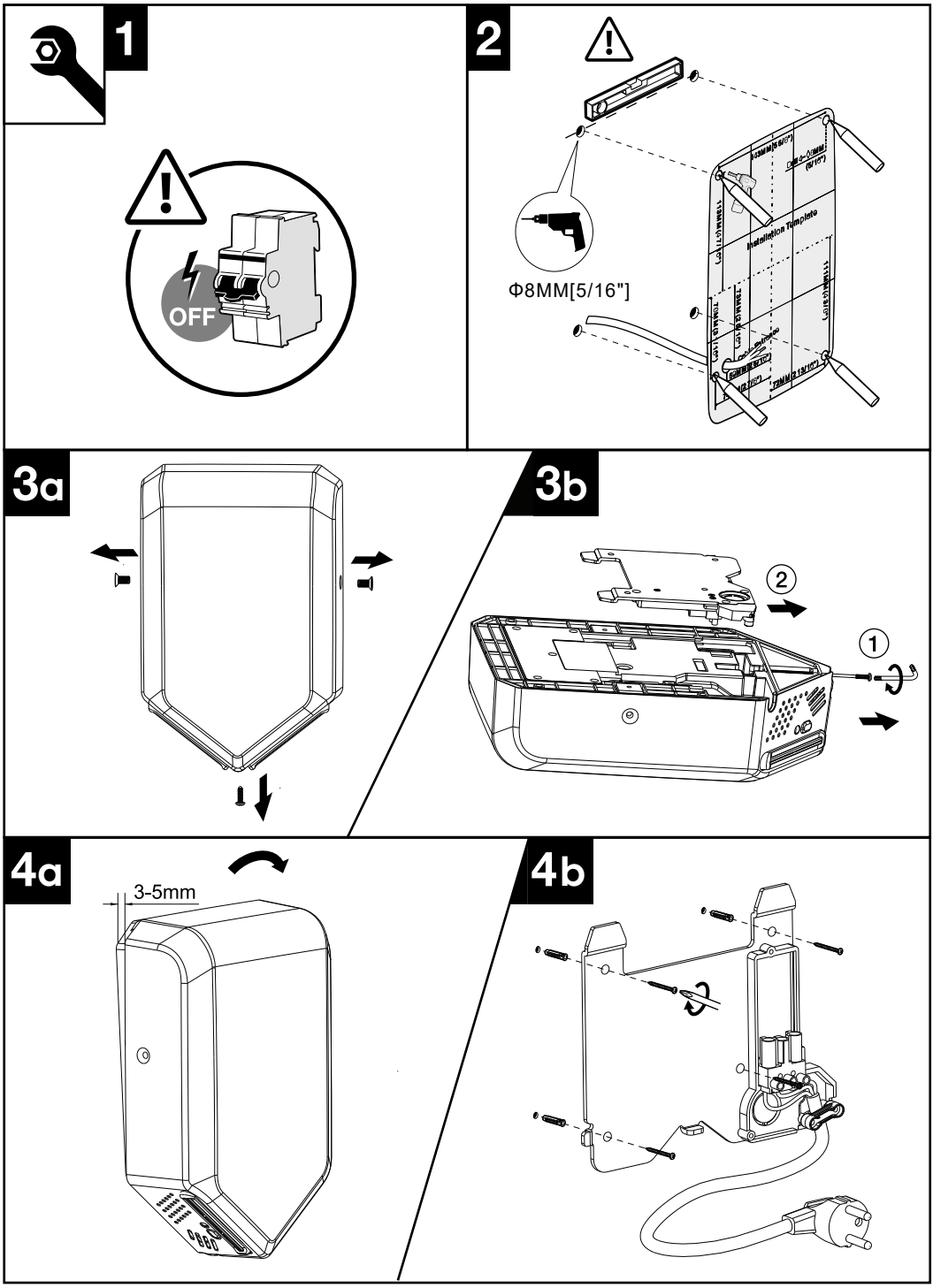
1
OFF
2
Φ8MM[5/16"]
Installation Template
3a
3b
2
1
4a
3-5mm
4b

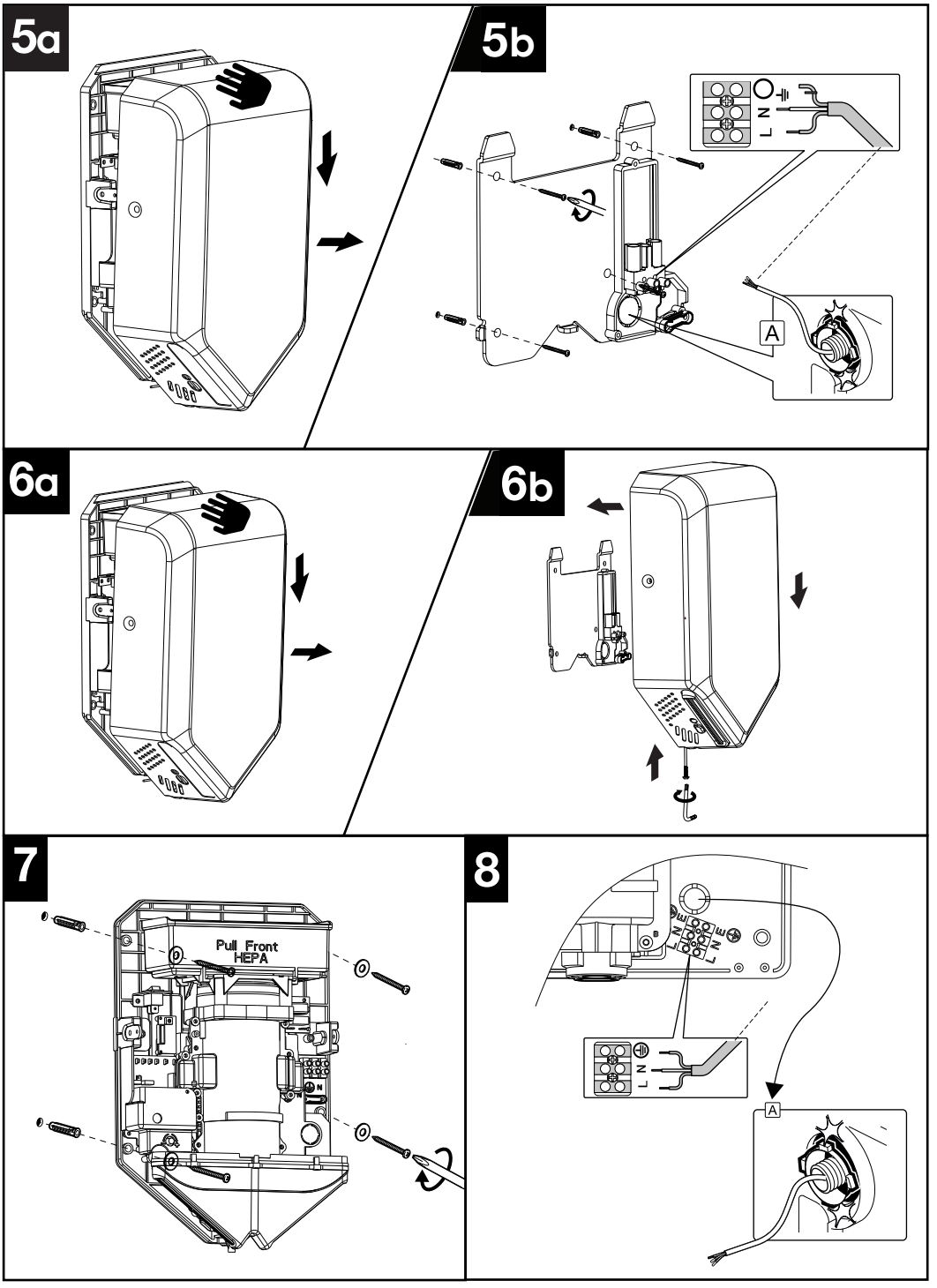
5a
5b
L
N
A
6a
6b
7
Pull Front
HEPA
8
L
N
A

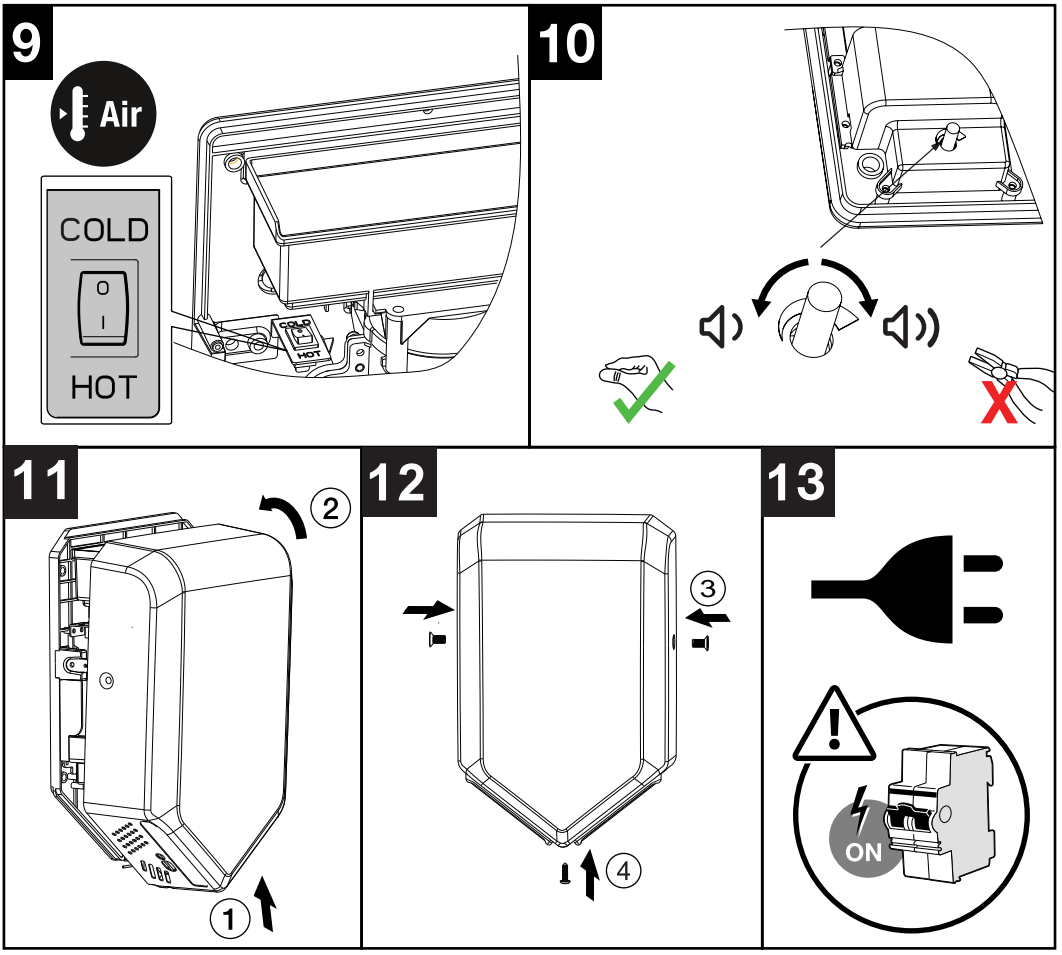

PODSTAWOWE UŻYTKOWANIE

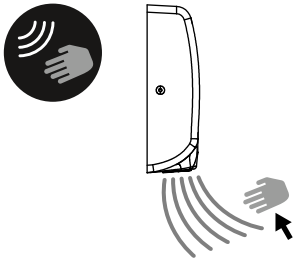

Uruchamianie bezdotykowe. Należy umieścić dłonie w obszarze działania suszarki aby aktywować urządzenie.

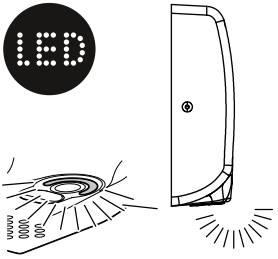

Niebieska dioda LED naprowadza użytkownika na strumień powietrza.

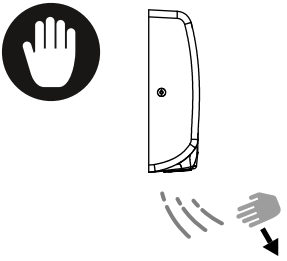

Po kilku sekundach bez wykrycia dłoni urządzenie zatrzymuje się automatycznie.

ROZWIĄZYWANIE PROBLEMÓW

Objaw	Rozwiązanie
Suszarka do rąk nie działa	Upewnij się, że w obwodzie elektrycznym urządzenia jest napięcie. Wyłącz zasilanie i zdejmij pokrywę. Sprawdź, czy suszarka jest podłączona do zasilania, mierząc napięcie na listwie zaciskowej. Sprawdź, czy nie ma luźnych lub nieprawidłowo zamocowanych kabli. Sprawdź, czy okienko czujnika podczerwieni nie jest zasłonięte ani zabrudzone. Jeśli żadne z powyższych działań nie rozwiąże problemu, skontaktuj się z serwisem technicznym.
Suszarka do rąk działa, ale wydobywa się z niej zimne powietrze	Wyłącz zasilanie i zdejmij pokrywę. Sprawdź, czy przełącznik uruchamiający grzałkę znajduje się w pozycji ON. Sprawdź, czy nie ma luźnych lub źle zamocowanych przewodów. Jeśli żadne z powyższych działań nie rozwiąże problemu, skontaktuj się z działem serwisowym.
Suszarka do rąk ulega samoczynnym uruchomieniom	Sprawdź, czy okienko czujnika podczerwieni nie jest zasłonięte ani zabrudzone. Zmniejsz zasięg czujnika, obracając pokrętło regulacji czujnika w prawo. Jeśli żadne z powyższych działań nie rozwiąże problemu, skontaktuj się z działem pomocy technicznej.
Suszarka do rąk potrzebuje czasu, aby się włączyć, lub wyłącza się podczas użytkowania	Sprawdź, czy okienko czujnika podczerwieni nie jest zasłonięte ani zabrudzone. Zwiększ zasięg czujnika, obracając pokrętło regulacji czułości w lewo. Jeśli żadne z powyższych działań nie rozwiąże problemu, skontaktuj się z działem pomocy technicznej.
Suszarka do rąk się nagrzewa, ale powietrze nie wypływa	Wyłącz zasilanie i zdejmij pokrywę. Oczyść silnik z ewentualnych zanieczyszczeń, które utrudniają jego pracę. Jeśli ta czynność nie rozwiąże problemu, skontaktuj się z serwisem technicznym
Suszarka do rąk działa, ale słychać brzęczenie	Wyłącz zasilanie i zdejmij pokrywę. Oczyść silnik z ewentualnych cząstek powstałych w wyniku tarcia podczas pracy silnika. Jeśli ta czynność nie rozwiąże problemu, skontaktuj się z serwisem technicznym.
Suszarka działa, ale słychać grzechotanie (szybkie tykanie)	Wyłącz zasilanie i zdejmij pokrywę. Oczyść silnik z ewentualnych cząstek powstałych w wyniku tarcia podczas pracy silnika. Sprawdź stan szczotek silnika i w razie potrzeby wymień je. Jeśli ta czynność nie rozwiąże problemu, skontaktuj się z serwisem technicznym.

ZGODNOŚĆ

Zgodność z odpowiednimi Dyrektywami Europejskimi

OCHRONA ŚRODOWISKA
Dotyczy produktów elektrycznych sprzedawanych na terenie Wspólnoty Europejskiej.

Urządzenie to posiada oznaczenie zgodne z dyrektywą europejską 2002/96/WE dotyczącą zużytego sprzętu elektrycznego i elektronicznego (WEEE). Zużytych produktów elektrycznych nie należy wyrzucać wraz z odpadami komunalnymi. Prosimy o recykling w miejscach, gdzie istnieją odpowiednie urządzenia. Informacje na temat recyklingu można uzyskać w lokalnych władzach lub u sprzedawcy.

Fired Up Corporation Ltd
Fired Up Buildings
HD1 3LF, UK
Fired Up Corporation
(Ireland) Ltd
71, D02 P593, Dublin

www.firedupcorporation.com

BREMMER

Delta Blade

Model: KW-1045B

Manual de utilizare

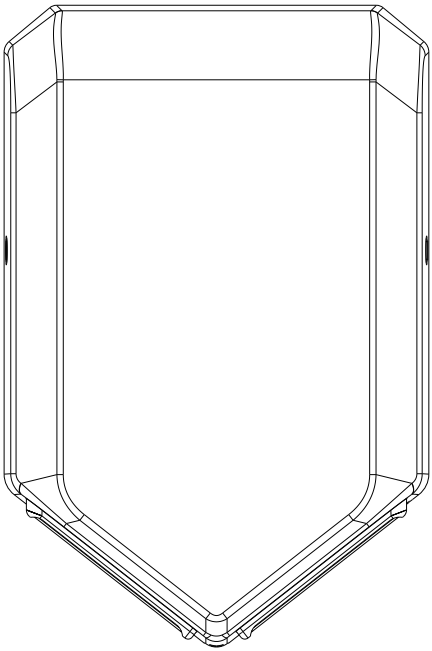

VĂ RUGĂM SĂ CITIȚI CU ATENȚIE PREZENTUL MANUAL ÎNAINTE DE A UTILIZA PRODUSUL, RESPECTÂND TOATE INFORMAȚIILE DE SIGURANȚĂ ȘI AVERTISMENTELE.

AVERTISMENTE DE SIGURANȚĂ

Przed rozpoczęciem montażu należy zapoznać się z niniejszą instrukcją montażu i zachować ją do wykorzystania w przyszłości.

Produkt ten musi zostać zamontowany przez wykwalifikowany personel zgodnie z instrukcjami zawartymi w niniejszej instrukcji, a montaż musi być zgodny ze wszystkimi obowiązującymi przepisami, krajowymi normami bezpieczeństwa oraz przepisami prawa obowiązującymi w kraju, w którym produkt jest instalowany.

Przed rozpoczęciem montażu lub konserwacji produktu należy wyłączyć zasilanie za pomocą głównego wyłącznika.

Urządzenia nie wolno montować na powierzchni łatwopalnej. Nie uszkadzaj żadnych elementów połączeń elektrycznych.

Zapewnij odpowiednie gniazdko elektryczne i system odłączania zgodnie z aktualnymi lokalnymi przepisami. Upewnij się, że produkt jest prawidłowo uziemiony. Jeśli nie ma połączenia uziemiającego, istnieje ryzyko uszkodzenia lub wycieku prądu, co może spowodować porażenie prądem.

Jeśli przewód zasilający jest uszkodzony, musi zostać naprawiony przez wykwalifikowany personel, aby uniknąć wszelkiego rodzaju zagrożeń.

Urządzenie to może być używane przez dzieci w wieku od 8 lat. Osoby o ograniczonych zdolnościach fizycznych, sensorycznych lub umysłowych lub osoby o braku doświadczenia i wiedzy, o ile zostały poddane nadzorowi i odpowiedniemu szkoleniu w zakresie bezpiecznego użytkowania suszarki, mogą z niej korzystać bez ograniczeń. Dzieci nie powinny bawić się urządzeniem. Czyszczenie ikonserwacja wykonywane przez właściciela nie powinny odbywać się bez nadzoru nad dziećmi. Podczas użytkowania w pobliżu otworu wylotowego gorącego powietrza temperatura materiału może przekroczyć 70°C. Nie należy dotykać ani przykrywać produktu tuż po zakończeniu użytkowania ani w trakcie jego użytkowania.

Informații generale privind siguranța:

⚠ ATENȚIE Acest produs este destinat pentru instalare de către un tehnician autorizat.

⚠ ATENȚIE Deconectați alimentarea de la întrerupătorul de siguranță înainte de instalare sau de efectuarea lucrărilor de întreținere.

-- **NOTĂ:** NU INSTALAȚI USCĂTORUL DEASUPRA LAVABULUI --

LISTA DE ÎMPACHETARE

COD ARTICOL	DESCRIERE ARTICOL	CANTITATE ARTICOL	NOTĂ
A	Unitate de uscare a mâinilor	1	
B	Manualul de utilizare (OM – această broșură)	1	
C	Șablon de instalare	1	
D	Cheie hexagonală (pentru șuruburile capacului)	1	
E	Șaibe	4	
F	Dibluri	4	
G	Șuruburi	4	

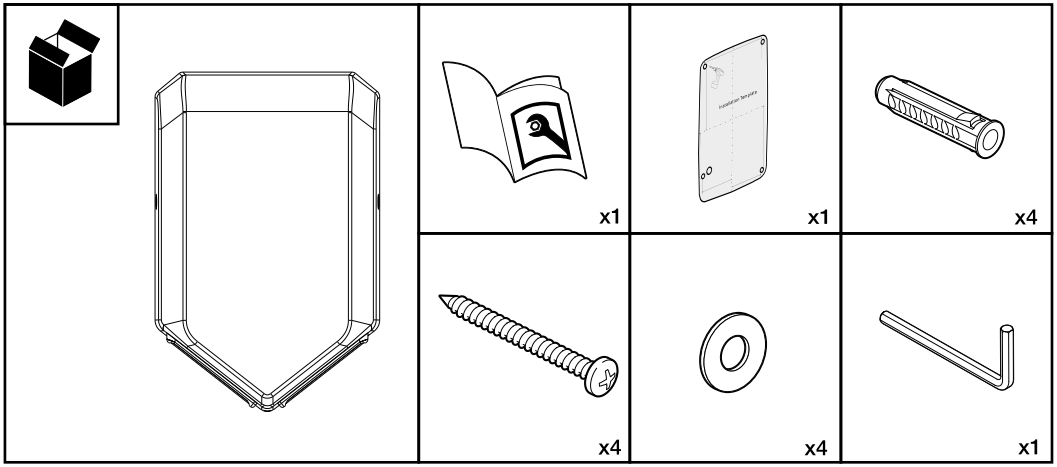

SPECIFICAȚII

Tensiune:	220-240V 50/60Hz
Putere nominală:	1000W
Viteza aerului:	Up to 105M/S
Temperatura aerului:	40℃
Nivel de protecție:	IP23
Modul de instalare:	De perete
Protecția motorului:	CLASĂ I
Nivelul de zgomot:	74 dB

SCHEMA DE INSTALARE

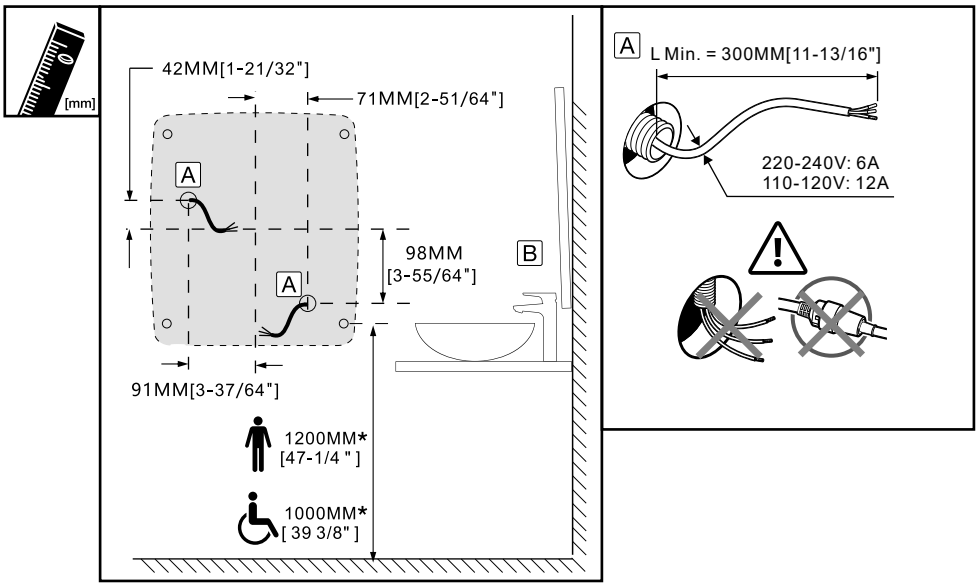

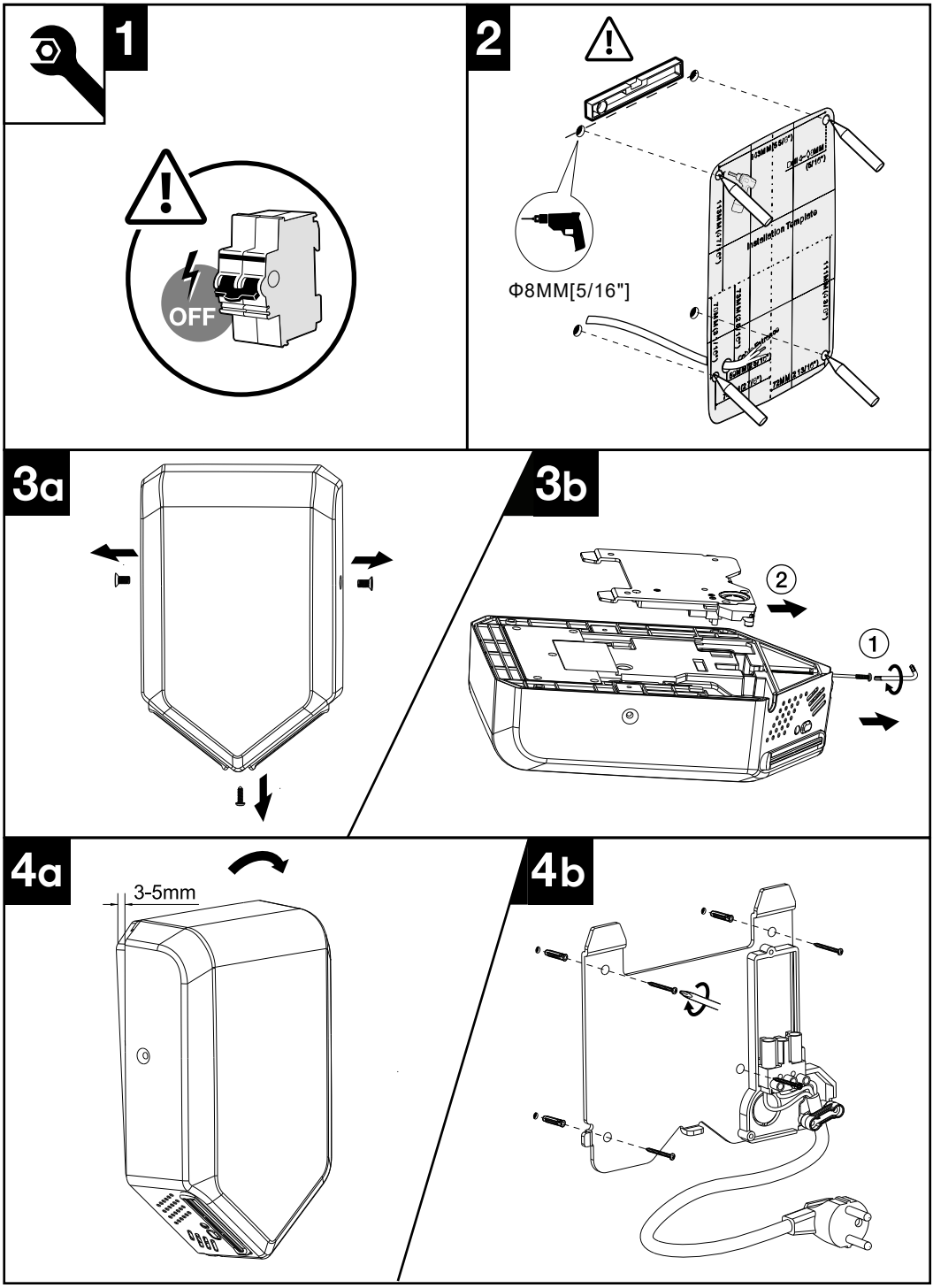
1
OFF
2
Φ8MM[5/16"]
Installation Template
3a
3b
2
1
4a
3-5mm
4b

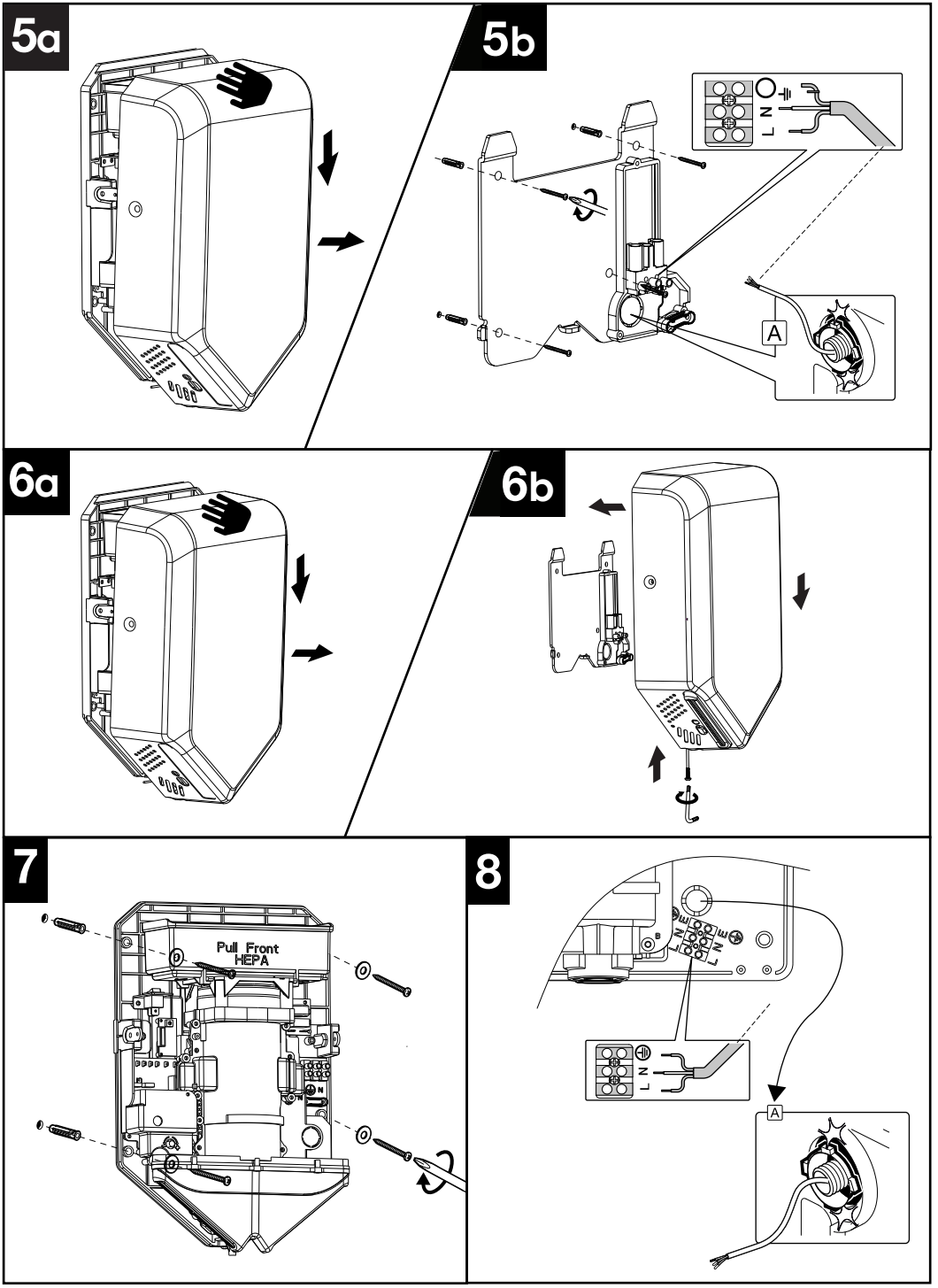
5a
5b
N
L
A
6a
6b
7
Pull Front
HEPA
8
L N
L N
A

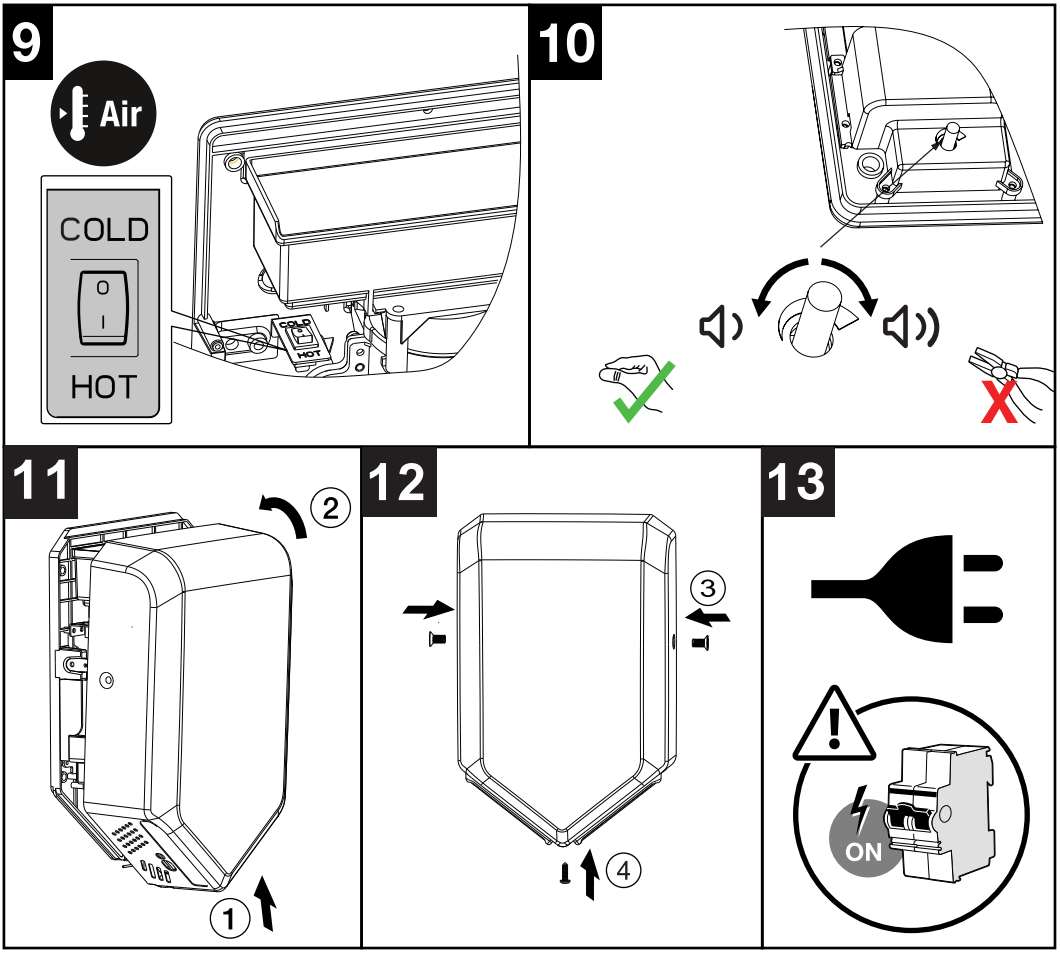

UTILIZARE DE BAZĂ

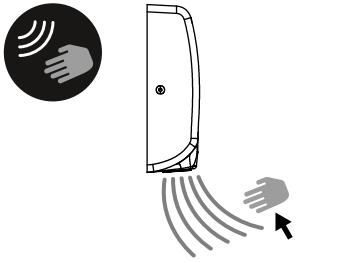

Operare fără atingere,puneți mâinile sub ieșire pentru a activa dispozitivul.

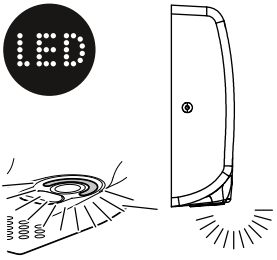

Există o lumină LED albastră care ghidează utilizatorul către fluxul de aer.

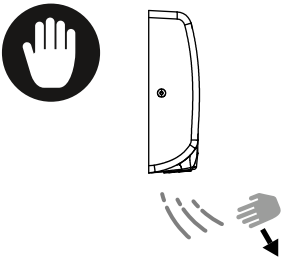

După câteva secunde fără a detecta mâini, uscătorul de mâni se oprește automat.

DEPANARE

Simptom	Soluție
Uscătorul de mâini nu funcționează	Asigurați-vă că circuitul electric al aparatului este alimentat cu curent. Opriți alimentarea cu curent și scoateți capacul. Verificați dacă uscătorul este alimentat cu curent, măsurând tensiunea la blocul de borne. Verificați dacă nu există cabluri slăbite sau fixate necorespunzător. Verificați dacă fereastra senzorului cu infraroșu nu este acoperită sau murdară. Dacă niciuna dintre măsurile anterioare nu rezolvă problema, contactați Serviciul Tehnic.
Uscătorul de mâini funcționează, dar iese aer rece	Opriți alimentarea cu energie electrică și scoateți capacul. Verificați dacă comutatorul care activează rezistența de încălzire se află în poziția ON. Verificați dacă nu există cabluri slăbite sau fixate necorespunzător. Dacă niciuna dintre măsurile menționate anterior nu rezolvă problema, contactați Serviciul Tehnic.
Uscătorul de mâini se pornește singur	Asigurați-vă că fereastra senzorului cu infraroșu nu este acoperită sau murdară. Reduceți raza de acțiune a senzorului rotind în sensul acelor de ceasornic butonul de reglare a senzorului. Dacă niciuna dintre măsurile menționate anterior nu rezolvă problema, contactați Serviciul Tehnic.
Uscătorul de mâini are nevoie de timp pentru a se activa sau se dezactivează în timpul utilizării	Asigurați-vă că fereastra senzorului cu infraroșu nu este acoperită sau murdară. Măriți raza de acțiune a senzorului rotind în sens invers acelor de ceasornic butonul de reglare a intensității senzorului. Dacă niciuna dintre măsurile menționate anterior nu rezolvă problema, contactați Serviciul Tehnic.
Uscătorul de mâini se încălzește, dar nu iese aer	Opriți alimentarea cu energie electrică și scoateți capacul. Curățați motorul de eventualele impurități care îi împiedică mișcarea. Dacă această intervenție nu rezolvă problema, contactați Serviciul Tehnic.
Uscătorul de mâini funcționează, dar se aude un zumzet	Opriți alimentarea cu energie electrică și scoateți capacul. Curățați motorul de eventualele particule rezultate din frecare în timpul funcționării acestuia. Dacă această intervenție nu rezolvă problema, contactați Serviciul Tehnic.
Uscătorul funcționează, dar se aude un zgomot de zăngănit (tic-tac rapid)	Opriți alimentarea cu energie electrică și scoateți capacul. Curățați motorul de eventualele particule rezultate din frecare în timpul funcționării acestuia. Verificați starea periuțelor motorului și înlocuiți-le dacă este necesar. Dacă această intervenție nu rezolvă problema, contactați Serviciul Tehnic.

CONFORMITATE

Conform cu directivele europene relevante

PROTECȚIA MEDIULUI
Pentru produsele electrice vândute în Comunitatea Europeană.

Acest aparat este etichetat în conformitate cu Directiva europeană 2002/96/CE privind deșeurile de echipamente electrice și electronice (DEEE). Deșeurile de produse electrice nu trebuie aruncate împreună cu deșeurile menajere. Vă rugăm să reciclați acolo unde există facilități pentru acest lucru. Consultați autoritatea locală sau comerciantul pentru sfaturi privind reciclarea.

Fired Up Corporation Ltd
Fired Up Buildings
HD1 3LF, UK

Fired Up Corporation
(Ireland) Ltd
71, D02 P593, Dublin

BREMMER

Delta Blade

Model: KW-1045B

Návod k použití

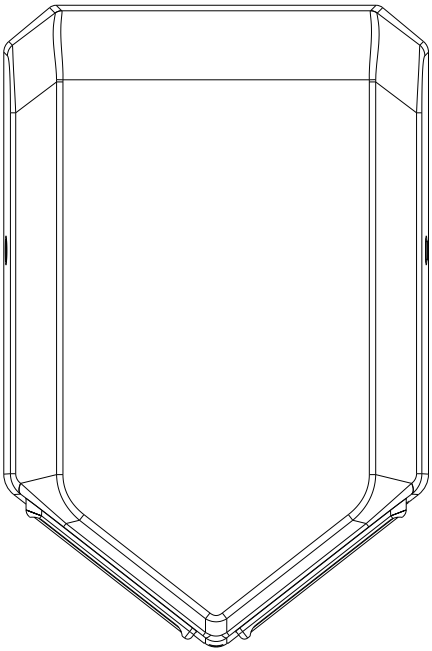

PŘED POUŽITÍM VÝROBKU SI PROSÍM POZORNĚ PŘEČTĚTE TENTO NÁVOD A DODRŽUJTE VŠECHNY BEZPEČNOSTNÍ POKYNY A VAROVÁNÍ.

BEZPEČNOSTNÍ UPOZORNĚNÍ

Před instalací si pečlivě přečtěte tento instalační návod a uschovejte jej pro budoucí použití.

Tento výrobek musí instalovat kvalifikovaný personál v souladu s pokyny uvedenými v tomto návodu a instalace musí splňovat všechny platné předpisy, národní bezpečnostní normy a zákony platné v zemi, kde je výrobek instalován.

Před instalací nebo údržbou výrobku vypněte napájení na hlavním vypínači.

Zařízení nesmí být instalováno na hořlavém povrchu. Nepoškozujte žádné části elektrických připojení.

Zajistěte předem vhodnou elektrickou zásuvku a systém odpojení v souladu s platnými místními předpisy. Ujistěte se, že je výrobek správně uzemněn. Pokud není k dispozici uzemnění, hrozí riziko poškození nebo úniku proudu, které mohou vést k úrazu elektrickým proudem.

Pokud je napájecí kabel poškozen, musí být opraven kvalifikovaným personálem, aby se předešlo jakémukoli riziku.

Toto zařízení mohou používat děti ve věku od 8 let. Osoby se sníženými fyzickými, smyslovými nebo mentálními schopnostmi nebo s nedostatečnými zkušenostmi a znalostmi mohou zařízení používat bez omezení, pokud jim byl poskytnut dohled a odpovídající školení ohledně bezpečného používání sušičky. Děti by si s přístrojem neměly hrát. Čištění a údržba prováděná majitelem by neměla probíhat bez dohledu nad dětmi.

Během používání mohou v materiálu v blízkosti otvoru pro výstup horkého vzduchu vzniknout teploty přesahující 70 °C. Nedotýkejte se výrobku ani jej nezakrývejte bezprostředně po ukončení používání ani během jeho používání.

Obecné bezpečnostní pokyny:

⚠ VAROVÁNÍ Tento výrobek je určen určeno k instalaci kvalifikovaným servisním technikem.

⚠ VAROVÁNÍ Odpojte napájení na před instalací nebo údržbou odpojte jistič.

-- **POZNÁMKA:** NEINSTALUJTE SUŠIČKU NAD UMYVADLO --

PACKING LIST

KÓD POLOŽKY	POPIS POLOŽKY	POČET POLOŽEK	POZNÁMKY
A	Jednotka na sušení rukou	1	
B	Návod k obsluze (OM – tato brožura)	1	
C	Šablona instalace	1	
D	Šestihranný klíč (pro šrouby krytu)	1	
E	Podložky	4	
F	Zástrčky do zásuvky	4	
G	Šrouby	4	

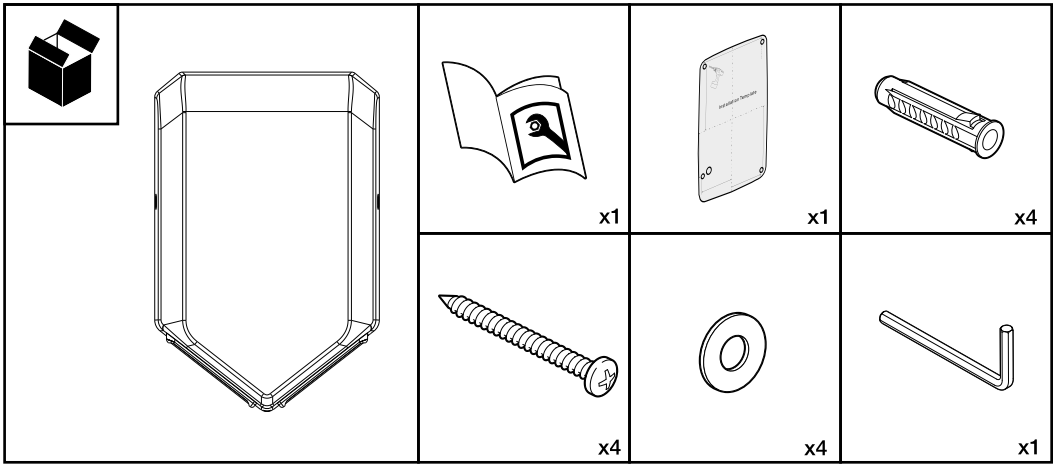

SPECIFIKACE

Napětí:	220-240V 50/60Hz
Jmenovitý výkon:	1000W
Rychlost proudění vzduchu:	Up to 105M/S
Teplota vzduchu:	40℃
Úroveň ochrany:	IP23
Režim instalace:	Nástěnné
Ochrana motoru:	TŘÍDA I
Hladina hluku:	74 dB

SCHÉMA INSTALACE

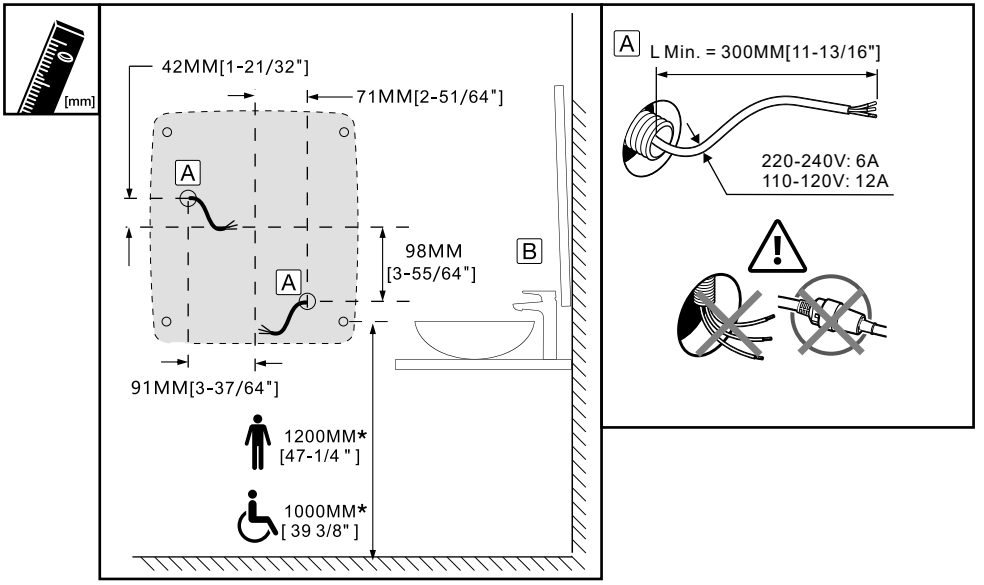

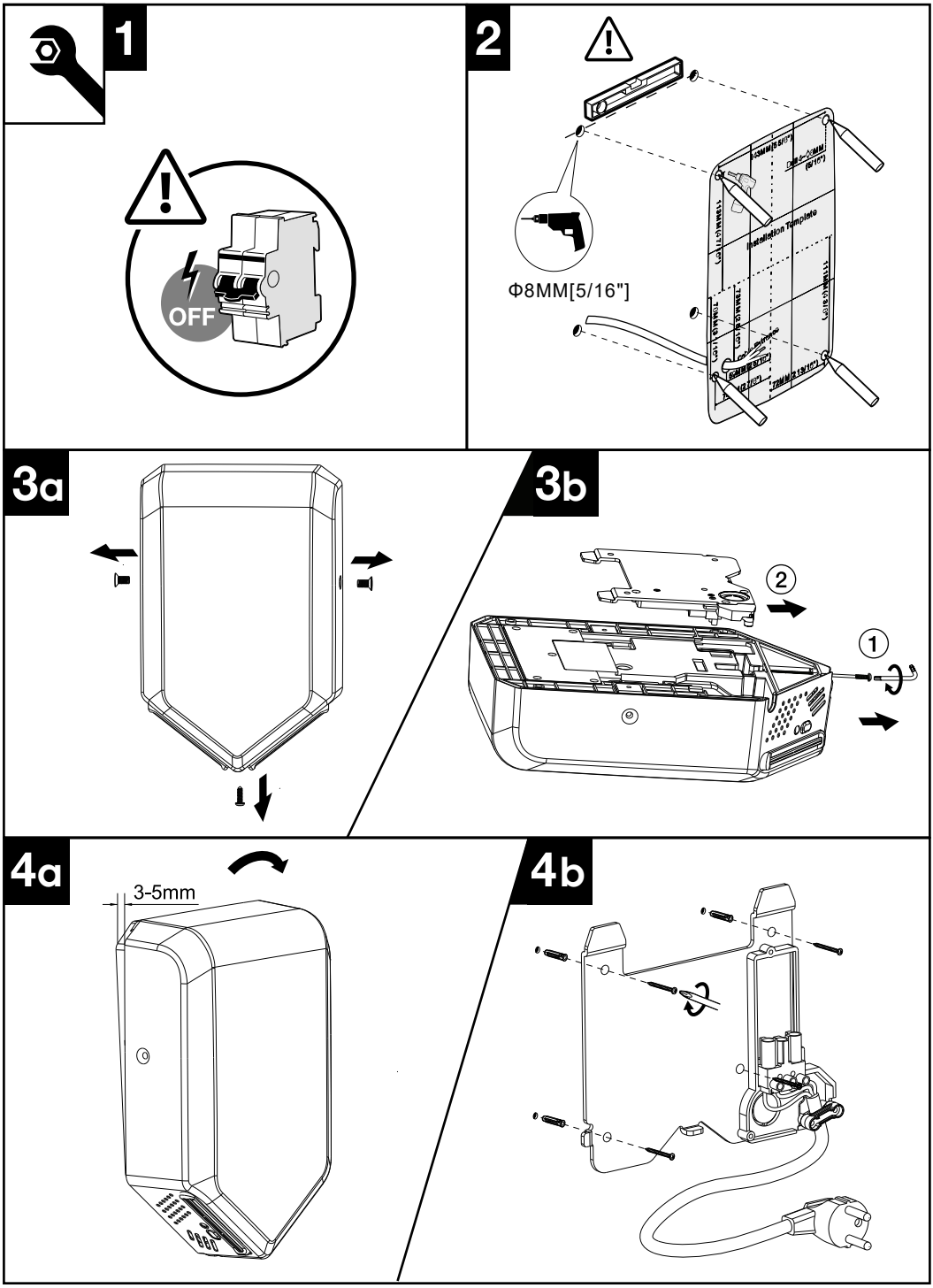
1
OFF
2
Φ8MM[5/16"]
Installation Template
3a
3b
2
1
4a
3-5mm
4b

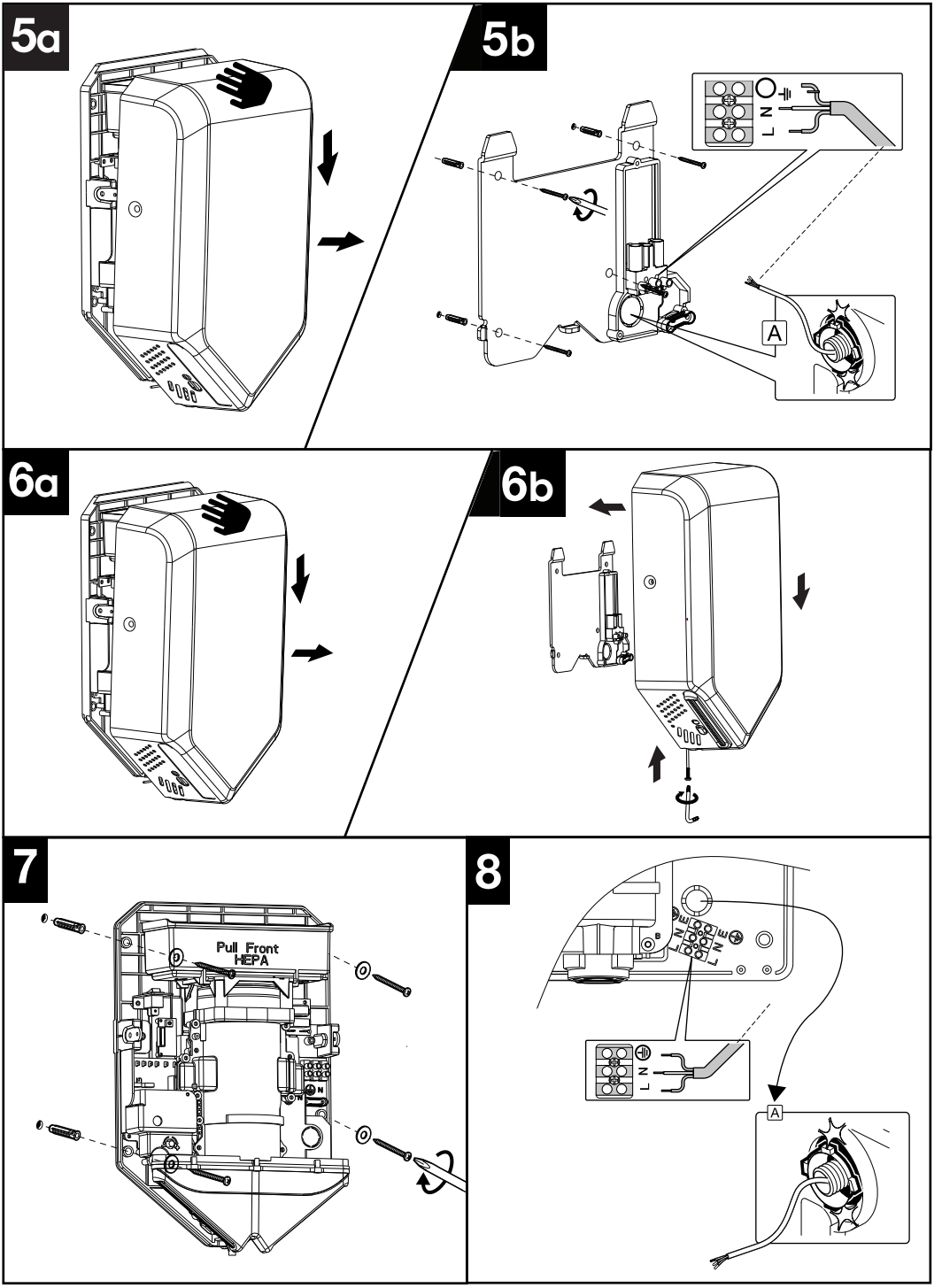
5a
5b
L
N
A
6a
6b
7
Pull Front
HEPA
8
L
N
A

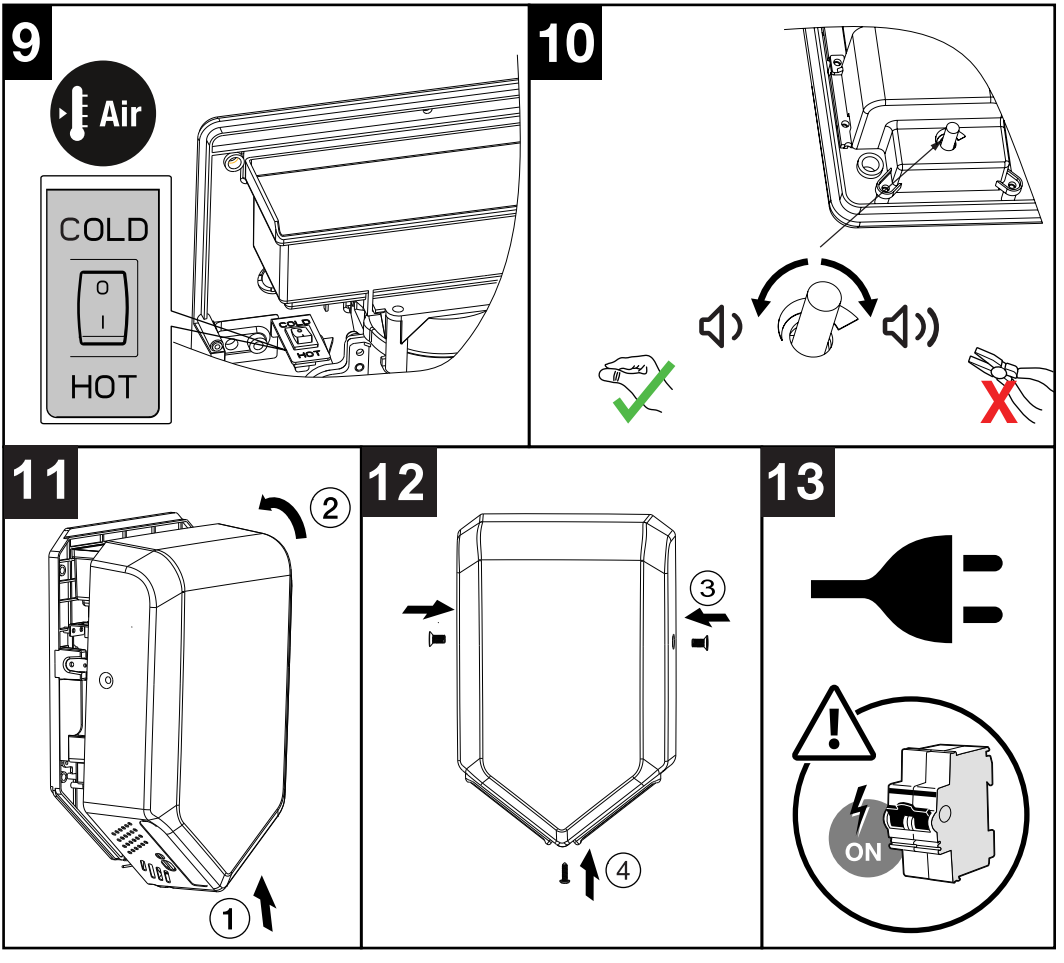

ZÁKLADNÍ POUŽITÍ

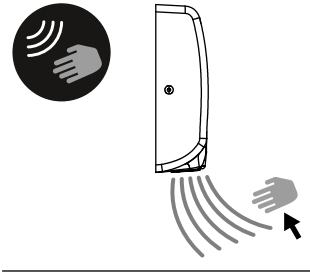

Ovládání bez dotyku, vložte ruce pod výstup pro aktivaci zařízení

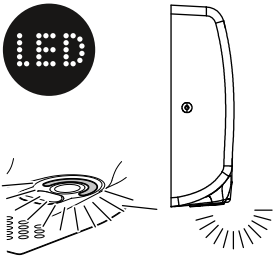

K dispozici je modré LED světlo, které uživatele vede směrem k proudění vzduchu

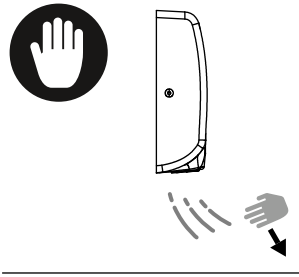

Po několika sekundách bez detekce rukou se osoušeč rukou automaticky zastaví

ŘEŠENÍ PROBLÉMŮ

Příznak	Řešení
Sušič rukou nefunguje	Ujistěte se, že je elektrický obvod zařízení pod napětím. Vypněte napájení a sejměte kryt. Ověřte, zda je sušička pod napětím, a zkontrolujte napětí na svorkovnici. Zkontrolujte, zda nejsou žádné volné nebo špatně upevněné kabely. Zkontrolujte, zda není okénko infračerveného senzoru zakryté nebo znečištěné. Pokud žádný z předchozích kroků problém nevyřeší, obraťte se na technický servis.
Sušič rukou funguje, ale vychází z něj studený vzduch	Vypněte napájení a sejměte kryt. Zkontrolujte, zda je spínač, který aktivuje topný odpor, v poloze ON. Zkontrolujte, zda nejsou žádné volné nebo špatně upevněné kabely. Pokud žádný z předchozích kroků problém nevyřeší, obraťte se na technický servis.
U sušičky rukou dochází k samovolnému spuštění	Zkontrolujte, zda není okénko infračerveného senzoru zakryté nebo znečištěné. Zmenšete dosah senzoru otočením ovladače senzoru ve směru hodinových ručiček. Pokud žádný z předchozích kroků problém nevyřeší, obraťte se na technický servis.
Sušička rukou se spouští s zpožděním nebo se vypne během používání	Zkontrolujte, zda není okénko infračerveného senzoru zakryté nebo znečištěné. Zvětšete dosah senzoru otočením regulátoru citlivosti proti směru hodinových ručiček. Pokud žádný z předchozích kroků problém nevyřeší, obraťte se na technický servis.
Sušič rukou se zahřívá, ale vzduch neproudí	Vypněte napájení a sejměte kryt. Vyčistěte motor od případných nečistot, které brání jeho pohybu. Pokud tento zásah problém nevyřeší, obraťte se na technický servis.
Sušič rukou funguje, ale je slyšet bzučivý zvuk	Vypněte napájení a sejměte kryt. Vyčistěte motor od případných částic vzniklých třením při pohybu motoru. Pokud tento zásah problém nevyřeší, obraťte se na technický servis.
Sušička funguje, ale je slyšet chrastění (rychlé tikání)	Vypněte napájení a sejměte kryt. Vyčistěte motor od případných částic vzniklých třením při pohybu motoru. Zkontrolujte stav uhlíků motoru a v případě potřeby je vyměňte. Pokud tento zásah problém nevyřeší, obraťte se na technický servis.

SOULAD

V souladu s příslušnými evropskými směrnicemi

OCHRANA ŽIVOTNÍHO PROSTŘEDÍ
Pro elektrické výrobky prodávané v Evropském společenství.

Zařízení je označeno v souladu s evropskou směrnicí 2002/96/ES o odpadních elektrických a elektronických zařízeních (WEEE). Odpadní elektrické výrobky by neměly být likvidovány spolu s běžným domácím odpadem. Prosím, recyklujte je v zařízeních, kde je to možné. Informace o recyklaci získáte u místních úřadů nebo u prodejce.

Fired Up Corporation Ltd
Fired Up Buildings
HD1 3LF, UK

Fired Up Corporation
(Ireland) Ltd
71, D02 P593, Dublin