BREMMER

Jet Blade Hand Dryer

Model: AK2065

User Manual

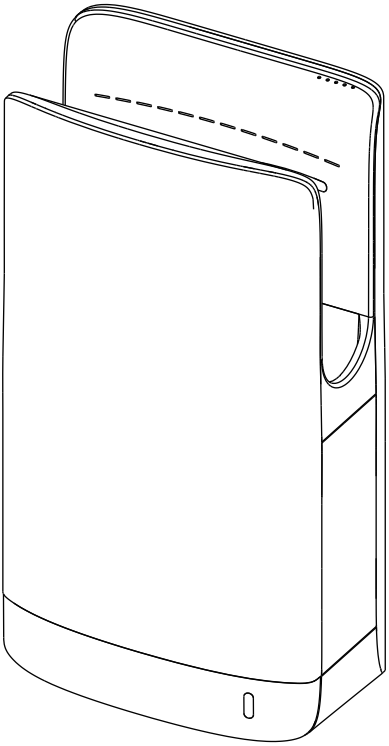

PLEASE CAREFULLY READ THROUGH THIS MANUAL BEFORE USING THE PRODUCT, OBSERVING ALL SAFETY INFORMATION AND WARNINGS.

V1 May 11

SAFETY WARNINGS

Before installing, be sure to read this installation manual and retain for future reference.

This product must be installed by qualified personnel in accordance with the instructions given in this manual and installation must comply with all applicable regulations, national security standards and laws in force in the country where the product is installed.

Turn off the power at the main switch before installing or servicing the product.

The appliance must not be installed on a flammable surface. Do not damage any parts of the electrical connections.

Pre-arrange an appropriate power outlet and a system of disconnection in accordance with current local regulations. Make sure the product is properly connected to ground. If there is no ground connection, there is a risk of breakage or electrical leak that can result in an electrical shock.

If the power cord is damaged, it must be repaired by qualified personnel to avoid any type of risk.

This appliance may be used by children aged 8 years and older. It can also be used by individuals with limited physical, sensory, or mental capabilities, or by those lacking experience and knowledge, provided they are properly supervised and have received clear instructions on safe use. Children must not play with the appliance. Cleaning and maintenance should not be carried out by children unless they are supervised..

Do not Open the front panel otherwise is my cause electric shock risk. Also make sure the drain tank and air filter are installed before using the unit.

Do not install in the following locations:
Location where the temperature can exceed -10℃ or 40℃.
Location where corrosive, neutral or reductive gases are present.

General safety information:

⚠ WARNING This product is intended for installation by a qualified service person.

⚠ WARNING Disconnect power at the service breaker before installing or servicing.

-- NOTE: DO NOT INSTALL DRYER OVER WASH BASIN --

PACKING LIST

ITEM KEY	ITEM DESCRIPTION	ITEM QTY	NOTES
A	Hand Dryer	1	
B	Owner Manual (OM - this booklet)	1	
C	Mounting Plate	1	
D	HEPA Component	1	
E	Drain Tank	1	
F	Anti-theft Safety Screws	2	
G	Mounting Plate Fixing Screws	4	

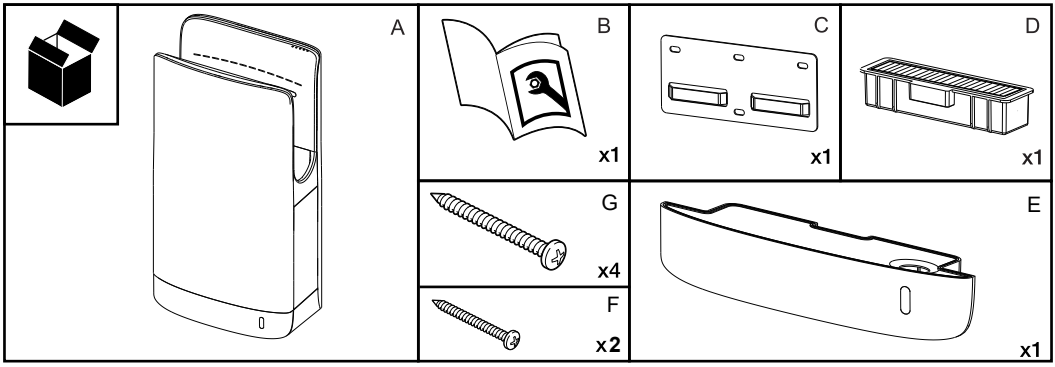

SPECIFICATION

Voltage:	AC 220V-240V
Rated Power:	1400W-1750W
Air Velocity:	92M/S
Timing Protection:	Auto shut-off after 25 seconds
Protection Level:	IP24
Installation Mode:	Wall Mounted
Motor Protection:	CLASS II
Noise Level (at 1M):	74dB

INSTALLATION DIAGRAM

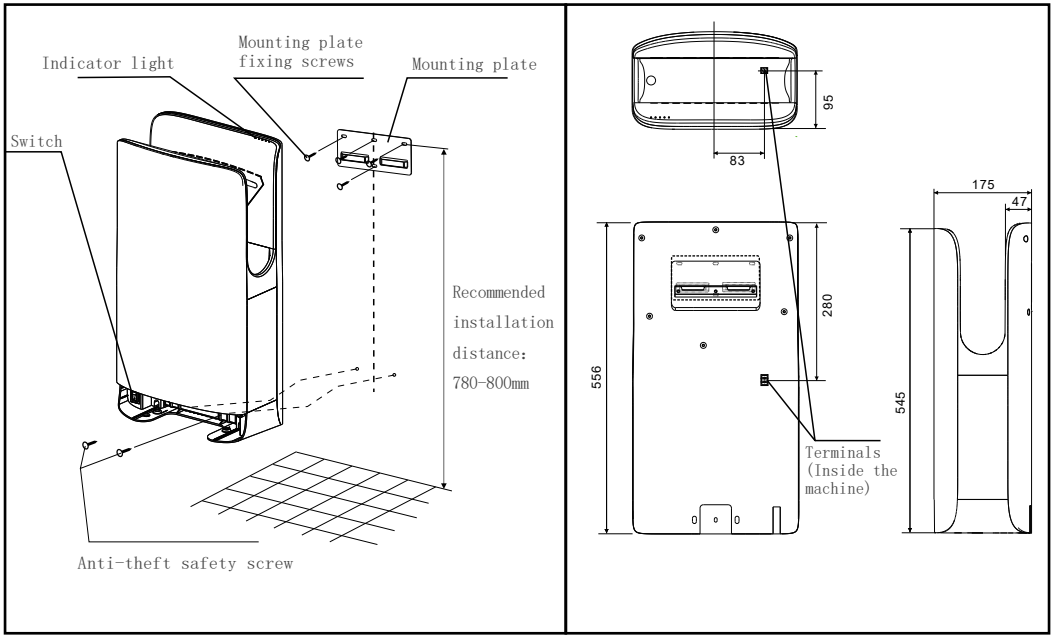

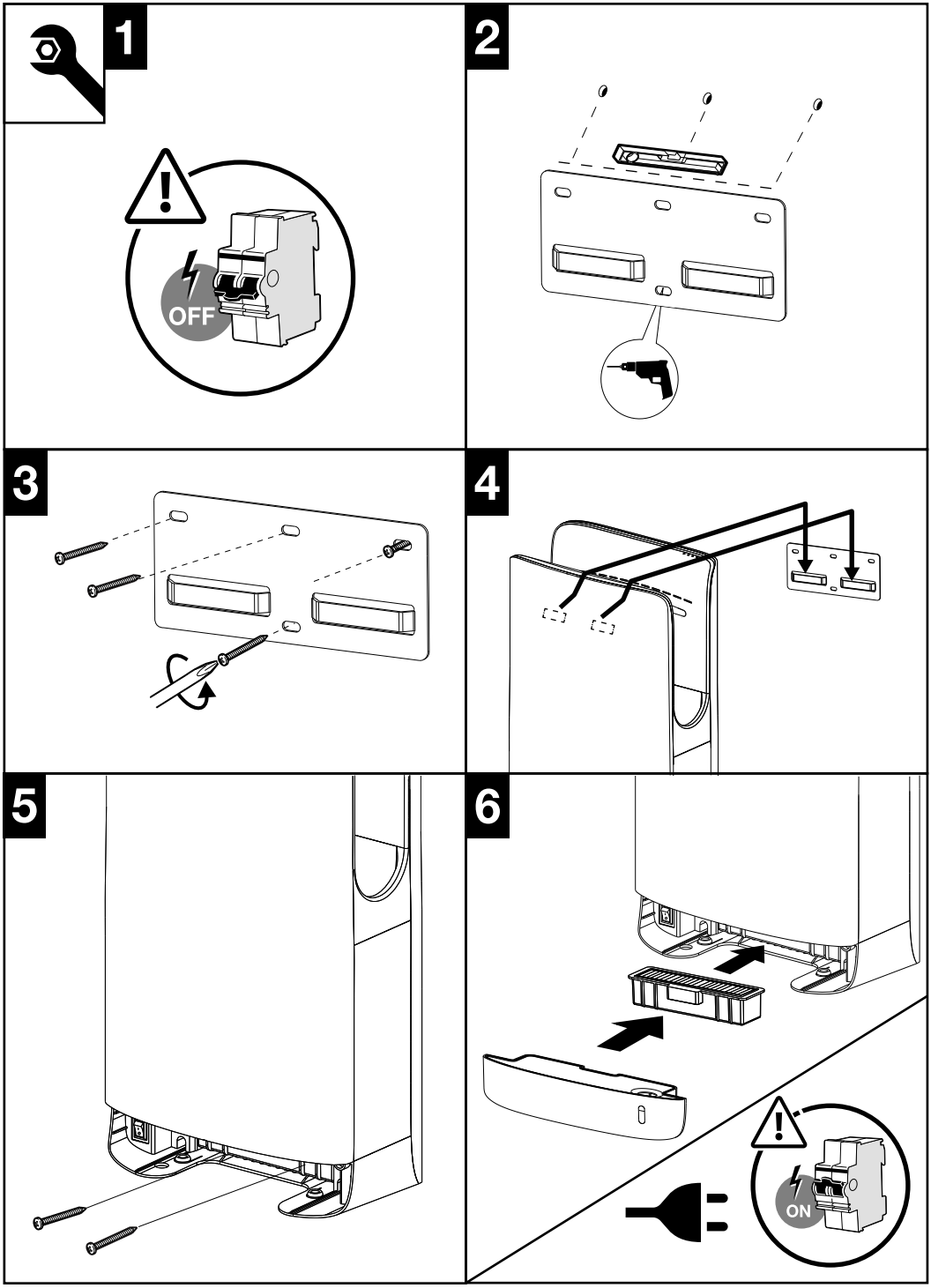
1
OFF
2
3
4
5
6
ON

INSTALLATION PROCEDURES

Power Supply Requirements

- The machine should be powered via a wall socket.
- If a direct connection is required, install a coverless junction box.
- Use a single-phase AC power supply only.
- Do not operate the machine if the supply voltage exceeds ±10% of the rated voltage.

Power Cable Specifications

- Use a power cable with a conductor size of 1.5 mm^2 to 2.0 mm^2.
- Cables outside this range must not be used.
- If the power cable length exceeds 11 m, use a 2.0 mm^2 cable to prevent voltage drop.

Wiring and Mounting the Machine

- Cut off the factory-installed plug from the machine's power cable, leaving approximately 30 cm of cable.
- Hang the rear of the machine onto the hooks of the mounting plate (two mounting points).
- Route the power cable and junction box wires to one side, and connect live wire to live wire.
- Neatly arrange the power cable and insert it fully into the junction box.
- Gently push the machine toward the wall.
- If the machine is not fully seated, the anti-theft screw will be difficult to install.

Installation Location Requirements

- Ensure the left side of the unit is at least 150 mm from any wall.
- Do not install mirrors or walls close to the side of the unit. (The recommended clearance is at least 100 mm)
- Avoid installation locations where people or doors may collide with the unit.

MAINTENANCE

Warnings

- Always disconnect the power supply before performing maintenance.
- Do not splash or spray water onto the machine.
- To prevent malfunction, turn off the power before cleaning the sensor area.
- Wear protective gloves during maintenance.
- Do not use organic solvents, acidic or alkaline cleaners (including toilet detergents), nylon brushes, or similar tools, as these may damage the surface finish of the machine.
- Only areas that are normally touched by hand may be cleaned and disinfected with alcohol.
- Do not apply alcohol to other areas.
- Use disinfecting alcohol with a concentration of 83% or less.
- Wipe the exterior surfaces with a damp cloth.

Drain Tank Information

- The drain tank has a capacity of approximately 750 ml.
- To prevent overflow and odors, empty the drain tank before it becomes full, at least once per week.

Cleaning Procedure

1. Remove the drain tank cover.
2. Clean the drain tank interior and rinse thoroughly to prevent clogging of the drain recovery inlet.
3. Reinstall the cover
4. Flush the drainage system. Pour approximately 100 cc (½ cup) of clean water into the drainage recovery inlet. If dirt or debris is present in the drainage recovery inlet or drain pipe, clean it using a brush. After cleaning, pour an additional 100 cc of water into the drain outlet to confirm that there is no blockage.

Important Notice

Do not operate the unit unless the drain tank is properly installed and secured in the machine.

Cleaning the HEPA Filter

- Clean the HEPA (air) filter when airflow decreases significantly, or at least once every six months.

Removal Procedure

- Remove the air filter as follows:
- First, pull out the drain tank.
- Hook your fingers onto the HEPA filter frame and pull the filter straight out horizontally.
- Gently tap the filter by hand
- Use a vacuum cleaner and if needed use a soft brush.
- The air filter may also be washed with clean water. If washed, allow the filter to dry completely before reuse.
- Reinsert the filter into the unit and push it in fully until it stops.
- Ensure the air filter is properly seated.
- If the filter is not installed correctly, dust and debris may enter and damage the unit.

TROUBLESHOOTING

Symptom	Solution
No air flow when hands are inserted	Check: • Does the the display indicators light up? If they dont, then turn ground-fault circuit breaker on. • Has there been a power outage? If yes then turn the power siwtch on. • Are you putting your hands all the way in?
Hand dryer still working a long time after hands are drawn out	Check if there is any dirt or other objects on the sensor. If there is, switch off the power button and then remove dirt from sensor.

If the above actions do not work, turn off the power and the ground-fault circuit breaker, and call your sellers to inspect and repair it if necessary

CONFORMITY

Conforms with relevant European Directives

ENVIRONMENTAL PROTECTION
For electrical products sold within the European Community.

This appliance is labelled in accordance with European Directive 2002/96/EC concerning Waste Electrical and Electronic Equipment (WEEE). Waste electrical products should not be disposed of with household waste. Please recycle where facilities exist. Check with your Local Authority or retailer for recycling advice.

Fired Up Corporation Ltd
Fired Up Buildings
HD1 3LF, UK

Fired Up Corporation
(Ireland) Ltd
71, D02 P593, Dublin

BREMMER

Sèche-mains à jet d'air

Model: AK2065

Manuel d’utilisation

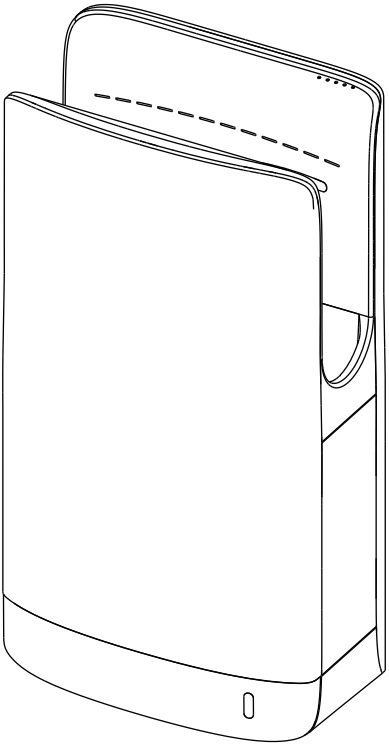

VEUILLEZ LIRE ATTENTIVEMENT CE MANUEL AVANT D'UTILISER LE PRODUIT ET RESPECTER TOUTES LES CONSIGNES DE SÉCURITÉ ET AVERTISSEMENTS.

AVIS DE SÉCURITÉ

Avant l'installation, veillez à lire ce manuel d'installation et à le conserver pour référence ultérieure.

Ce produit doit être installé par du personnel qualifié conformément aux instructions fournies dans ce manuel et l'installation doit être conforme à toutes les réglementations applicables, aux normes de sécurité nationales et aux lois en vigueur dans le pays où le produit est installé.

Coupez l'alimentation électrique au niveau de l'interrupteur principal avant d'installer ou de réparer le sèche-main.

Le sèche-main ne doit pas être installé sur une surface inflammable. N'endommagez aucune partie des connexions électriques.

Prévoyez une prise de courant appropriée et un système de déconnexion conformément à la réglementation locale en vigueur. Assurez-vous que le produit est correctement relié à la terre. En l'absence de connexion à la terre, il existe un risque d'électrocution.

Ne pas installer le sèche-main au-dessus d'un lavabo. Si le cordon d'alimentation est endommagé, il doit être réparé par du personnel qualifié afin d'éviter tout type de risque.

Ce sèche-main peut être utilisé par des enfants âgés de 8 ans et plus. Les personnes dont les capacités physiques, sensorielles ou mentales sont réduites ou qui manquent d'expérience et de connaissances peuvent l'utiliser sans restriction si elles ont reçu une supervision et une formation appropriée concernant l'utilisation du sèche-main en toute sécurité. Les enfants ne doivent pas jouer avec l'appareil. Le nettoyage et l'entretien effectués par le propriétaire ne doivent pas être réalisés sans la surveillance des enfants.

Pendant l'utilisation, des températures supérieures à 70 °C peuvent apparaître dans le matériau à proximité de la sortie d'air chaud. Ne touchez pas et ne couvrez pas le produit juste après son utilisation ou pendant son utilisation.

Information générale de sécurité :

⚠ AVERTISSEMENT Ce produit doit être installé par un technicien qualifié. Utilisez un conducteur rigide AWG n° 12 pour le câblage.

⚠ AVERTISSEMENT Débranchez l'alimentation électrique au niveau du disjoncteur avant toute installation ou intervention.

-- **REMARQUE:** NE PAS INSTALLER LE SÈCHE-MAIN AU-DESSUS D'UN LAVABO --

LISTE DE COLISATION

CODE ARTICLE	DESCRIPTION DE L'ARTICLE	QTÉ DE L'ARTICLE	REMARQUE
A	Sèche-mains	1	
B	Manuel du propriétaire (OM - ce livret)	1	
C	Plaque de fixation	1	
D	Filtre HEPA	1	
E	Réservoir de récupération	1	
F	Vis de sécurité antivol	2	
G	Vis de fixation de la plaque de fixation	4	

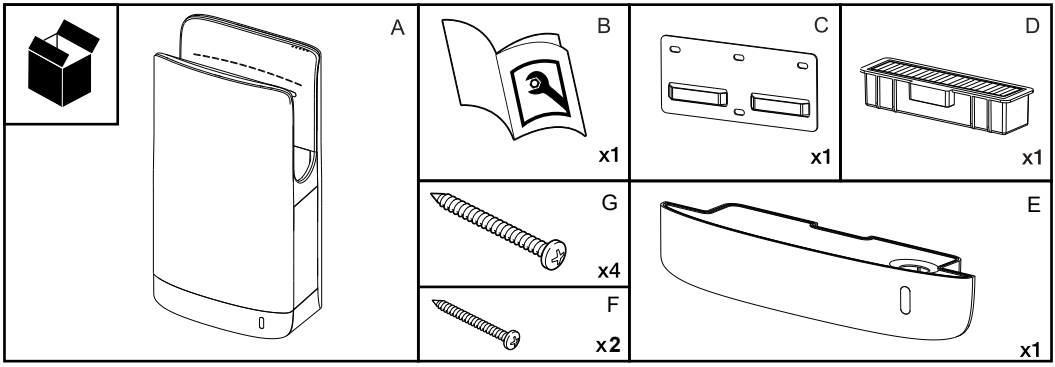

CARACTÉRISTIQUES TECHNIQUES

Tension:	AC 220V-240V
Puissance nominale:	1400W-1750W
Vitesse de l'air:	92M/S
Protection de la synchronisation:	Arrêt automatique après 25 secondes
Niveau de protection:	IP24
Mode d'installation:	À fixation murale
Protection du moteur:	CLASS II
Niveau sonore (à 1 m):	74dB

SCHÉMA D'INSTALLATION

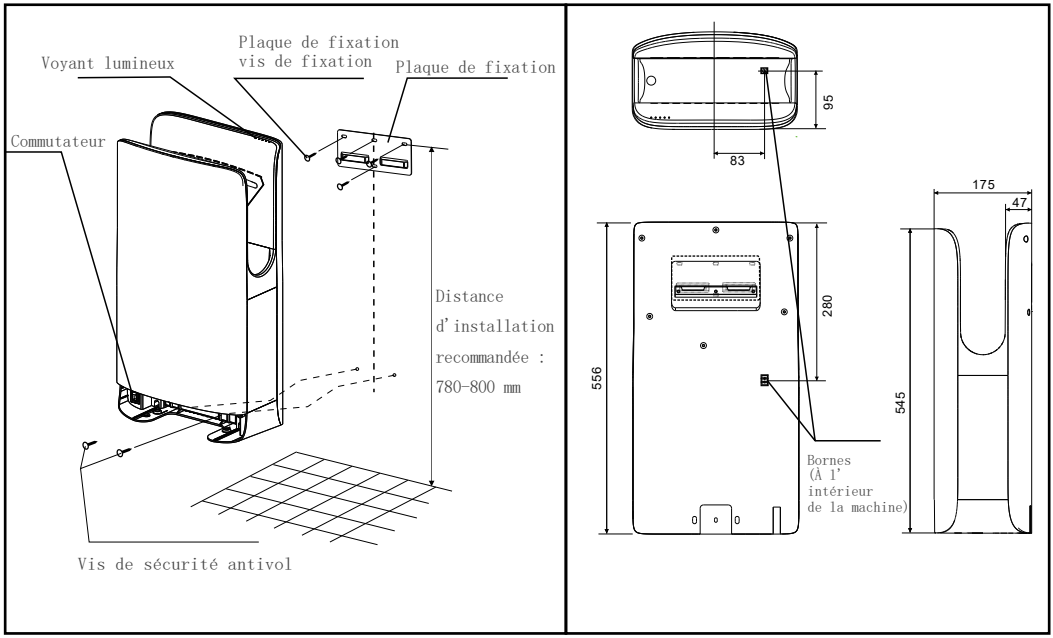

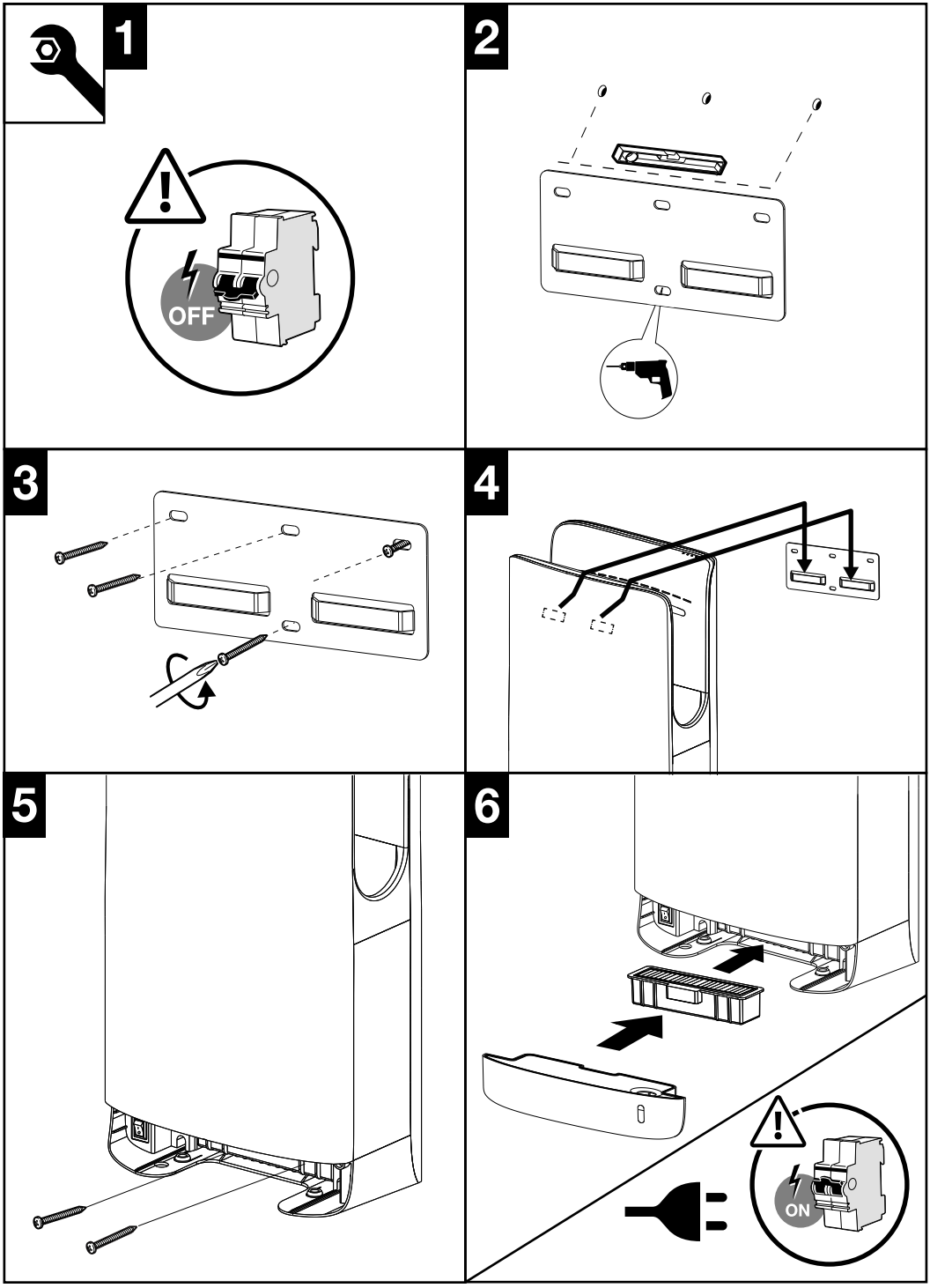
1
OFF
2
3
4
5
6
ON

PROCÉDURES D'INSTALLATION

Exigences relatives à l'alimentation électrique

- La machine doit être alimentée par une prise murale.
- Si un raccordement direct est nécessaire, installez un boîtier de dérivation sans couvercle.
- Utilisez exclusivement une alimentation électrique monophasée en courant alternatif.
- Ne faites pas fonctionner la machine si la tension d'alimentation dépasse ±10 % de la tension nominale.

Spécifications du câble d'alimentation

- Utilisez un câble d'alimentation dont la section de conducteur est comprise entre 1,5 mm² et 2,0 mm².
- Les câbles ne répondant pas à ces spécifications ne doivent pas être utilisés.
- Si la longueur du câble d'alimentation dépasse 11 m, utilisez un câble de 2,0 mm² pour éviter toute chute de tension.

Câblage et montage de la machine

- Coupez la fiche installée en usine sur le câble d'alimentation de la machine, en laissant environ 30 cm de câble.
- Accrochez l'arrière de la machine aux crochets de la plaque de montage (deux points de fixation).
- Acheminez le câble d'alimentation et les fils du boîtier de raccordement vers un côté, puis connectez le fil sous tension au fil sous tension.
- Disposez soigneusement le câble d'alimentation et insérez-le complètement dans le boîtier de raccordement.
- Poussez doucement la machine vers le mur.
- Si la machine n'est pas complètement en place, la vis antivol sera difficile à installer.

Exigences relatives à l'emplacement d'installation

- Assurez-vous que le côté gauche de l'appareil se trouve à au moins 150 mm de tout mur.
- N'installez pas de miroirs ou de murs à proximité du côté de l'appareil. (La distance recommandée est d'au moins 100 mm)
- Évitez les emplacements d'installation où des personnes ou des portes pourraient heurter l'appareil.

ENTRETIEN

Avertissements

- Débranchez toujours l'appareil avant d'effectuer toute opération d'entretien.
- Évitez de projeter ou de vaporiser de l'eau sur l'appareil.
- Pour éviter tout dysfonctionnement, mettez l'appareil hors tension avant de nettoyer la zone du capteur.
- Portez des gants de protection pendant l'entretien.
- N'utilisez pas de solvants organiques, de nettoyants acides ou alcalins (y compris les détergents pour toilettes), de brosses en nylon ou d'outils similaires, car ceux-ci pourraient endommager la finition de surface de l'appareil.
- Seules les zones normalement touchées par les mains peuvent être nettoyées et désinfectées à l'alcool.
- N'appliquez pas d'alcool sur d'autres zones.
- Utilisez de l'alcool désinfectant d'une concentration inférieure ou égale à 83 %.
- Essuyez les surfaces extérieures avec un chiffon humide.

Informations sur le réservoir de récupération

- Le réservoir de récupération a une capacité d'environ 750 ml.
- Pour éviter tout débordement et toute odeur, videz le réservoir de récupération avant qu'il ne soit plein, au moins une fois par semaine.

Procédure de nettoyage

1. Retirez le couvercle du réservoir de récupération.
2. Nettoyez l'intérieur du réservoir de récupération et rincez-le soigneusement pour éviter tout colmatage de l'orifice d'entrée de récupération.
3. Remettez le couvercle en place

4. Rincez le système de vidange. Versez environ 100 cc (½ tasse) d'eau propre dans l'orifice de récupération des eaux usées. Si de la saleté ou des débris sont présents dans l'orifice de récupération des eaux usées ou dans le tuyau de vidange, nettoyez-les à l'aide d'une brosse. Après le nettoyage, versez 100 cc d'eau supplémentaires dans l'orifice de vidange pour vérifier qu'il n'y a pas d'obstruction.

Avis important N'utilisez pas l'appareil si le réservoir de vidange n'est pas correctement installé et fixé dans la machine.

Nettoyage du filtre HEPA

- Nettoyez le filtre HEPA (à air) lorsque le débit d'air diminue sensiblement, ou au moins une fois tous les six mois.

Procédure de retrait

- Retirez le filtre à air comme suit :
- Commencez par retirer le réservoir de récupération.
- Accrochez vos doigts au cadre du filtre HEPA et tirez le filtre vers l'extérieur en le tirant horizontalement.
- Tapotez doucement le filtre à la main.
- Utilisez un aspirateur et, si nécessaire, une brosse douce.
- Le filtre à air peut également être lavé à l'eau claire. S'il a été lavé, laissez-le sécher complètement avant de le réutiliser.
- Réinsérez le filtre dans l'appareil et enfoncez-le à fond jusqu'à ce qu'il s'enclenche.
- Assurez-vous que le filtre à air est bien en place.
- Si le filtre n'est pas installé correctement, de la poussière et des débris peuvent pénétrer dans l'appareil et l'endommager.

TROUBLESHOOTING

Symptôme	Solution
Aucun flux d'air lorsque l'on met les mains	Vérifiez : • Les voyants s'allument-ils ? Si ce n'est pas le cas, activez le disjoncteur différentiel. • Y a-t-il eu une coupure de courant ? Si oui, remettez le disjoncteur sous tension. • Avez-vous bien enfoncé vos mains jusqu'au bout ?
Le sèche-mains continue de fonctionner longtemps après que l'on a retiré les mains	Vérifiez s'il y a des saletés ou d'autres objets sur le capteur. Si c'est le cas, appuyez sur le bouton d'alimentation pour éteindre l'appareil, puis retirez les saletés du capteur.

Si les mesures ci-dessus ne fonctionnent pas, coupez l'alimentation électrique et désactivez le disjoncteur différentiel, puis contactez vos fournisseurs afin qu'ils procèdent à une inspection et, si nécessaire, à une réparation

CONFORMITÉ

Conforme aux Directives Européennes applicables

PROTECTION DE L'ENVIRONNEMENT

Pour les produits électriques vendus au sein de la Communauté européenne.

Cet appareil est étiqueté conformément à la directive européenne 2002/96/CE relative aux déchets d'équipements électriques et électroniques (DEEE). Les déchets électriques ne doivent pas être jetés avec les ordures ménagères. Veuillez les recycler dans les installations prévues à cet effet. Renseignez-vous auprès de votre autorité locale ou de votre revendeur pour obtenir des conseils sur le recyclage.

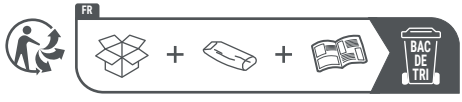

Fired Up Corporation Ltd
Fired Up Buildings
HD1 3LF, UK

Fired Up Corporation (Ireland) Ltd
71, D02 P593, Dublin

www.firedupcorporation.com

BREMMER

Jet Blade Händetrockner

Modell: AK2065

Benutzerhandbuch

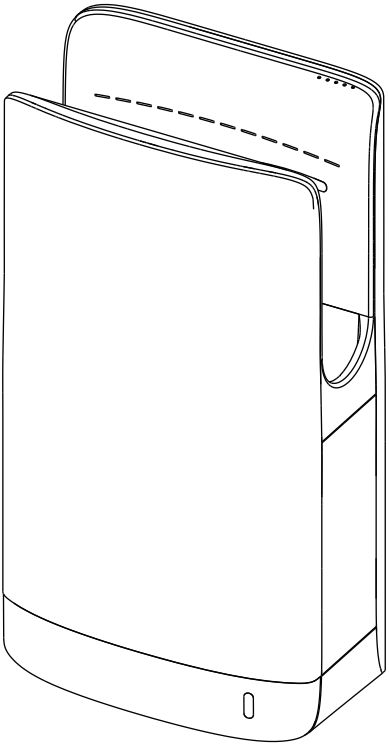

BITTE LESEN SIE DIESES HANDBUCH VOR DER BENUTZUNG DES PRODUKTS SORGFÄLTIG DURCH UND BEACHTEN SIE ALLE SICHERHEITS- UND WARNHINWEISE.

SICHERHEITSHINWEISE

Lesen Sie vor der Installation unbedingt diese Installationsanleitung und bewahren Sie sie zum späteren Nachschlagen auf.

Dieses Produkt muss von qualifiziertem Personal in Übereinstimmung mit den Anweisungen in diesem Handbuch installiert werden, und die Installation muss allen geltenden Vorschriften, nationalen Sicherheitsstandards und Gesetzen des Landes entsprechen, in dem das Produkt installiert wird. Die Installation muss allen geltenden Vorschriften, nationalen Sicherheitsnormen und Gesetzen des Landes entsprechen, in dem das Produkt i n s t a l l i e r t wird.

Schalten Sie den Strom am Hauptschalter aus, bevor Sie den T r o c k n e r installieren oder warten.

Der Trockner darf nicht auf einer brennbaren Oberfläche installiert werden. Beschädigen Sie keine Teile der elektrischen Anschlüsse.

Sorgen Sie für e i n e geeignete Steckdose und ein System zur Trennung vom Stromnetz gemäß den geltenden örtlichen Vorschriften. Stellen Sie sicher, dass das Gerät ordnungsgemäß geerdet ist. Wenn keine E r d u n g vorhanden ist, besteht die Gefahr eines elektrischen Schlags.

Installieren Sie den Trockner nicht über einem Waschbecken. Wenn das Netzkabel beschädigt ist, muss es von qualifiziertem Personal repariert werden, um jede Art von R i s i k o zu vermeiden.

Dieser Trockner kann von Kindern a b 8 Jahren benutzt werden. Personen mit eingeschränkten körperlichen, sensorischen oder geistigen Fähigkeiten oder mangelnder Erfahrung und Kenntnis, wenn sie Personen mit eingeschränkten körperlichen, sensorischen oder geistigen Fähigkeiten oder mangelnder Erfahrung und Kenntnissen können den Trockner ohne Einschränkung benutzen, wenn sie beaufsichtigt werden und eine entsprechende Schulung für den sicheren Gebrauch des Trockners erhalten haben. Kinder sollten nicht mit dem Gerät spielen. Die Reinigung und Reinigung und Wartung durch den Besitzer sollten nicht ohne Beaufsichtigung der Kinder durchgeführt werden.

Während des Betriebs können im Material in der Nähe der Heißluftöffnung Temperaturen von über 70 °C auftreten . Berühren oder bedecken Sie das Produkt nicht unmittelbar nach dem Gebrauch oder während des Betriebs.

Allgemeine Sicherheitshinweise:

⚠ WARNUNG Dieses Produkt ist für folgende Zwecke bestimmt für die Installation durch eine qualifizierte Serviceperson. Verwenden Sie für die Verkabelung einen massiven Leiter AWG NO.12.

⚠ WARNUNG Trennen Sie die Stromzufuhr am schalten Sie vor der Installation oder Wartung den Trennschalter aus.

-- HINWEIS: DER TROCKNER DARF NICHT ÜBER DEM WASCHBECKEN INSTALLIERT WERDEN --

VERPACKUNGSLISTE

ARTIKELSCHLÜSSEL	ARTIKELBESCHREIBUNG	MENGE	HINWEISE
A	Körper-/Haartrockner	1	
B	Benutzerhandbuch (OM - dieses Heft)	1	
C	Montageplatte	1	
D	HEPA-Filter	1	
E	Auffangbehälter	1	
F	Diebstahlsichere Schrauben	2	
G	Befestigungsschrauben für die Montageplatte	4	

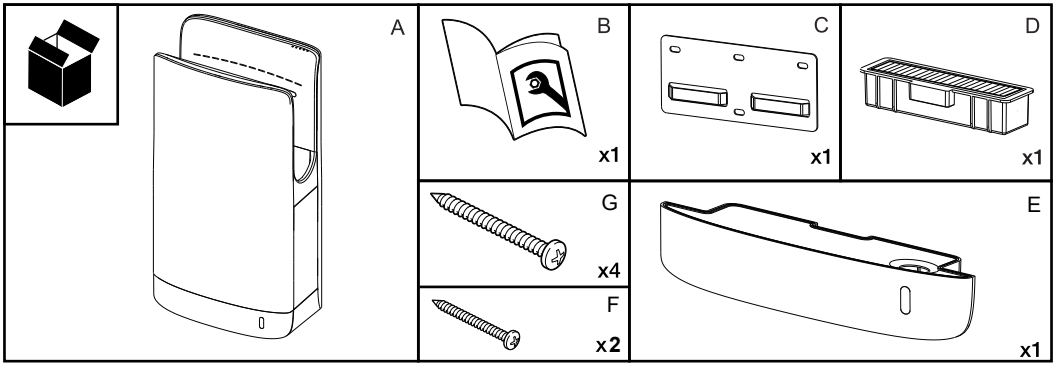

TECHNISCHE DATEN

Spannung:	AC 220V-240V
Nennleistung:	1400W-1750W
Luftgeschwindigkeit:	92M/S
Zeitschutz:	Automatische Abschaltung nach 25 Sekunden
Schutzart:	IP24
Einbauart:	Wandmontage
Motorschutz:	CLASS II
Geräuschpegel (in 1 m Entfernung):	74dB

INSTALLATIONSSCHEMA

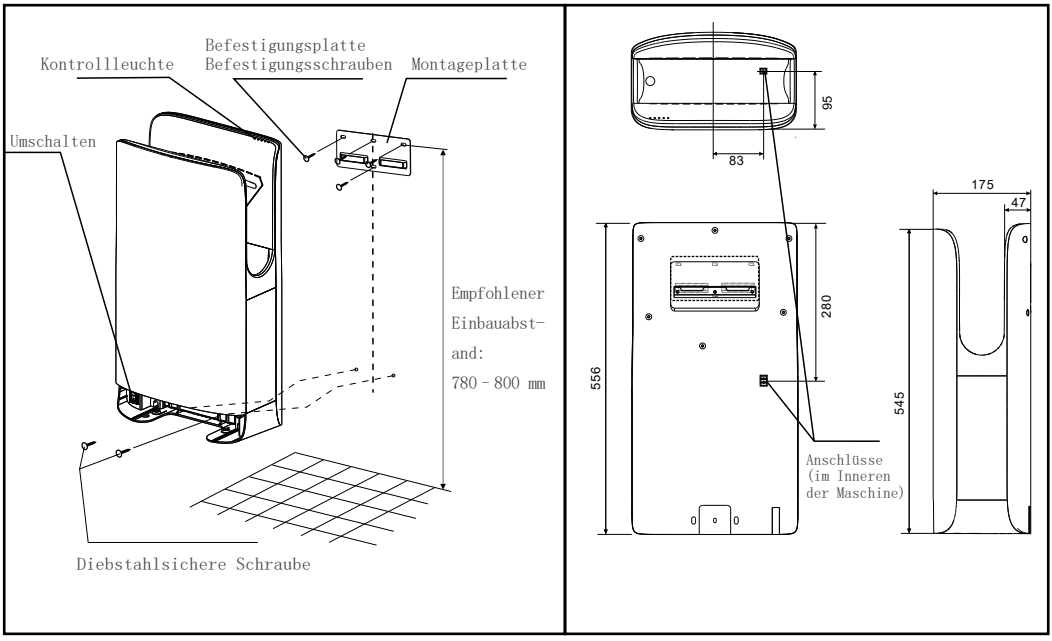

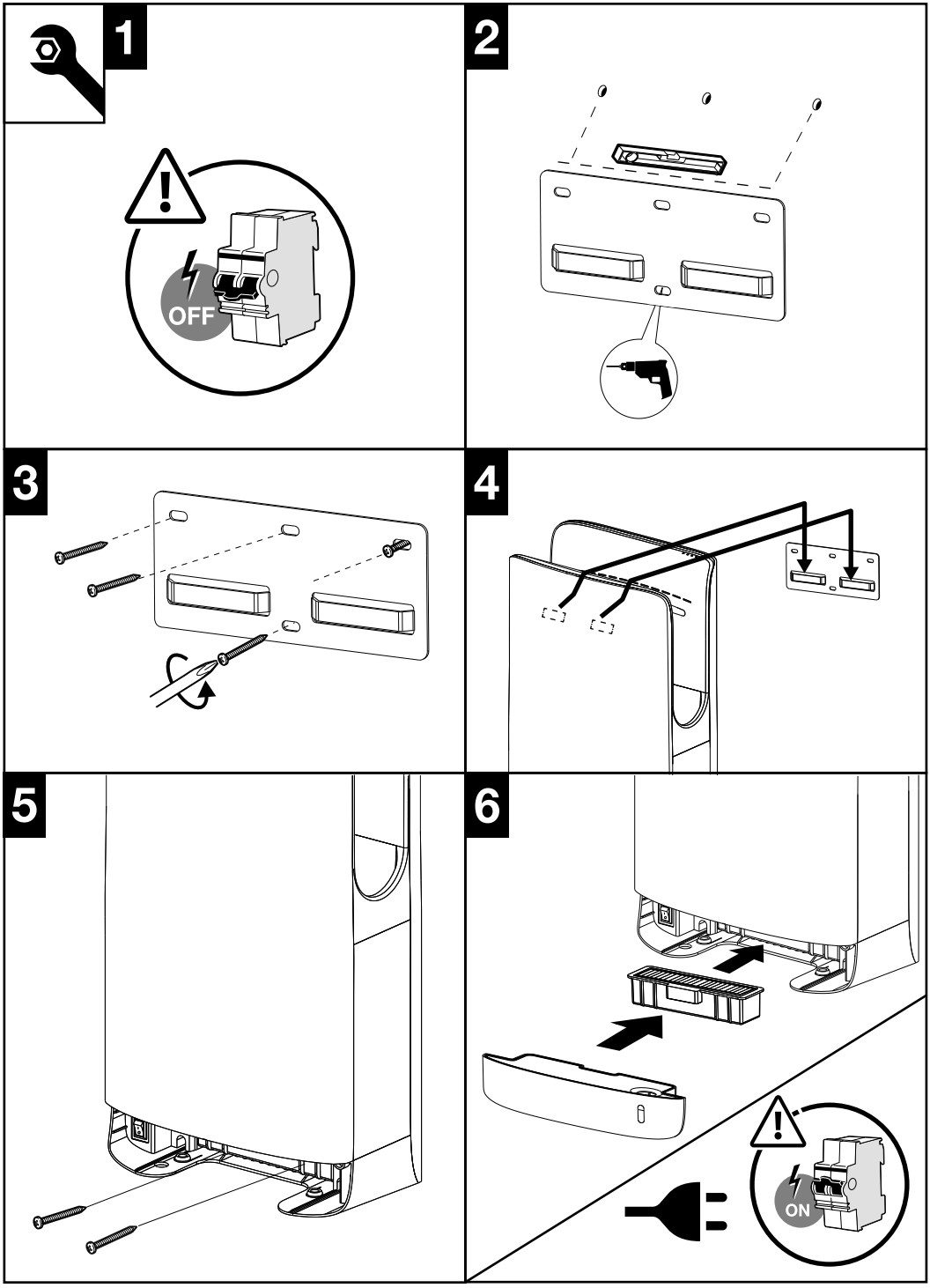
1
OFF
2
3
4
5
6
ON

INSTALLATION PROCEDURES

Anforderungen an die Stromversorgung

- Das Gerät sollte über eine Steckdose mit Strom versorgt werden.
- Ist ein direkter Anschluss erforderlich, installieren Sie eine abgedeckte Anschlussdose.
- Verwenden Sie ausschließlich einphasigen Wechselstrom.
- Betreiben Sie das Gerät nicht, wenn die Versorgungsspannung ±10 % der Nennspannung überschreitet.

Spezifikationen für das Netzkabel

- Verwenden Sie ein Netzkabel mit einem Leiterquerschnitt von 1,5 mm² bis 2,0 mm².
- Kabel außerhalb dieses Bereichs dürfen nicht verwendet werden.
- Wenn die Länge des Netzkabels 11 m überschreitet, verwenden Sie ein 2,0-mm²-Kabel, um einen Spannungsabfall zu vermeiden.

Verkabelung und Montage der Maschine

- Schneiden Sie den werkseitig montierten Stecker vom Netzkabel der Maschine ab und lassen Sie dabei ca. 30 cm Kabel übrig.
- Hängen Sie die Rückseite des Geräts an die Haken der Montageplatte (zwei Befestigungspunkte).
- Verlegen Sie das Netzkabel und die Kabel der Anschlussdose zur Seite und verbinden Sie die Phasenleiter miteinander.
- Ordnen Sie das Netzkabel ordentlich an und stecken Sie es vollständig in die Anschlussdose.
- Schieben Sie das Gerät vorsichtig zur Wand hin.
- Wenn die Maschine nicht vollständig sitzt, lässt sich die Diebstahlsicherungsschraube nur schwer anbringen.

Anforderungen an den Aufstellungsort

- Stellen Sie sicher, dass die linke Seite des Geräts mindestens 150 mm von jeder Wand entfernt ist.
- Bringen Sie keine Spiegel oder Wände in der Nähe der Seite des Geräts an. (Der empfohlene Abstand beträgt mindestens 100 mm.)
- Vermeiden Sie Aufstellungsorte, an denen Personen oder Türen mit dem Gerät kollidieren könnten.

WARTUNG

Warnhinweise

- Trennen Sie vor der Durchführung von Wartungsarbeiten stets die Stromversorgung.
- Sprühen oder spritzen Sie kein Wasser auf das Gerät.
- Um Fehlfunktionen zu vermeiden, schalten Sie das Gerät aus, bevor Sie den Sensorbereich reinigen.
- Tragen Sie bei Wartungsarbeiten Schutzhandschuhe.
- Verwenden Sie keine organischen Lösungsmittel, sauren oder alkalischen Reinigungsmittel (einschließlich Toilettenreiniger), Nylonbürsten oder ähnliche Werkzeuge, da diese die Oberflächenbeschaffenheit des Geräts beschädigen können.
- Nur Bereiche, die normalerweise mit der Hand berührt werden, dürfen mit Alkohol gereinigt und desinfiziert werden.
- Tragen Sie keinen Alkohol auf andere Bereiche auf.
- Verwenden Sie Desinfektionsalkohol mit einer Konzentration von maximal 83 %.
- Wischen Sie die Außenflächen mit einem feuchten Tuch ab.

Informationen zum Ablauftank

- Der Ablauftank hat ein Fassungsvermögen von ca. 750 ml.
- Um ein Überlaufen und Gerüche zu vermeiden, leeren Sie den Ablauftank, bevor er voll ist, mindestens einmal pro Woche.

Reinigungsvorgang

1. Entfernen Sie den Deckel des Ablauftanks.
2. Reinigen Sie das Innere des Ablauftanks und spülen Sie ihn gründlich aus, um ein Verstopfen des Abflusses zu verhindern.
3. Setzen Sie den Deckel wieder auf

4. Spülen Sie das Abflusssystem. Gießen Sie ca. 100 ml (½ Tasse) sauberes Wasser in den Abflussauffangstutzen. Befinden sich Schmutz oder Ablagerungen im Abflussauffangstutzen oder im Abflussrohr, reinigen Sie diese mit einer Bürste. Gießen Sie nach der Reinigung weitere 100 ml Wasser in den Abflussstutzen, um sicherzustellen, dass keine Verstopfung vorliegt.

Wichtiger Hinweis Betreiben Sie das Gerät nur, wenn der Ablauftank ordnungsgemäß in der Maschine installiert und gesichert ist.

Reinigung des HEPA-Filters

- Reinigen Sie den HEPA-Filter (Luftfilter), wenn der Luftstrom deutlich nachlässt, oder mindestens einmal alle sechs Monate.

Vorgehensweise zum Ausbau

- Entfernen Sie den Luftfilter wie folgt:
- Ziehen Sie zunächst den Auffangbehälter heraus.
- Haken Sie Ihre Finger in den Rahmen des HEPA-Filters ein und ziehen Sie den Filter gerade und horizontal heraus.
- Klopfen Sie den Filter vorsichtig mit der Hand ab.
- Verwenden Sie einen Staubsauger und bei Bedarf eine weiche Bürste.
- Der Luftfilter kann auch mit klarem Wasser gewaschen werden. Lassen Sie den Filter nach dem Waschen vollständig trocknen, bevor Sie ihn wiederverwenden.
- Setzen Sie den Filter wieder in das Gerät ein und schieben Sie ihn bis zum Anschlag hinein.
- Stellen Sie sicher, dass der Luftfilter richtig sitzt.
- Wenn der Filter nicht korrekt installiert ist, können Staub und Schmutz eindringen und das Gerät beschädigen.

FEHLERBEHEBUNG

Symptom	Lösung
Es strömt keine Luft, wenn die Hände hineingesteckt werden	Überprüfen Sie: • Leuchten die Anzeigen auf dem Display? Falls nicht, schalten Sie den Fehlerstromschutzschalter ein. • Gab es einen Stromausfall? Falls ja, schalten Sie den Netzschalter ein. • Stecken Sie Ihre Hände ganz hinein?
Der Händetrockner läuft noch lange weiter, nachdem die Hände herausgenommen wurden	Überprüfen Sie, ob sich Schmutz oder andere Gegenstände auf dem Sensor befinden. Sollte dies der Fall sein, schalten Sie das Gerät über den Ein-/Aus-Schalter aus und entfernen Sie anschließend den Schmutz vom Sensor.

Sollten die oben genannten Maßnahmen nicht zum Erfolg führen, schalten Sie den Strom ab und lösen Sie den Fehlerstromschutzschalter aus; wenden Sie sich anschließend an Ihren Verkäufer, damit dieser das Gerät überprüft und gegebenenfalls repariert

KONFORMITÄT

Entspricht den einschlägigen europäischen Richtlinien

SCHUTZ DER UMWELT

Für elektrische Produkte, die innerhalb der Europäischen Gemeinschaft verkauft werden.

Dieses Gerät ist gemäß der europäischen Richtlinie 2002/96/EG über Elektro- und Elektronik-Altgeräte (WEEE) gekennzeichnet. Elektroaltgeräte dürfen nicht mit dem Hausmüll entsorgt werden. Bitte recyceln Sie sie dort, wo es entsprechende Einrichtungen gibt. Erkundigen Sie sich bei Ihrer Gemeindeverwaltung oder Ihrem Händler nach Recycling-Tipps.

Fired Up Corporation Ltd
Fired Up Buildings
HD1 3LF, UK
Fired Up Corporation
(Ireland) Ltd
71, D02 P593, Dublin

BREMMER

Asciugamani a getto d'aria

Modello: AK2065

Manuale Utente

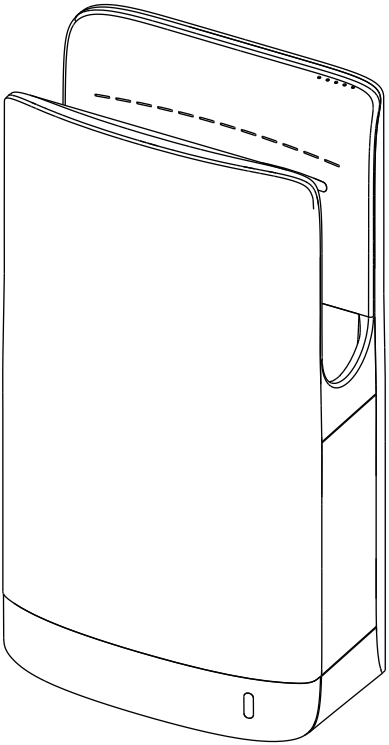

SI PREGA DI LEGGERE ATTENTAMENTE QUESTO MANUALE PRIMA DI USARE IL PRODOTTO, SEGUENDO TUTTE LE INFORMAZIONI ED AVVERTENZE RELATIVE ALLA SICUREZZA.

AVVERTENZE RELATIVE ALLA SICUREZZA

Prima dell'installazione, assicurarsi di aver letto questo manuale di installazione e di conservarlo come riferimento per il futuro.

Questo prodotto deve essere installato solo da personale qualificato come specificato nelle istruzioni fornite in questo manuale e l'installazione deve essere conforme a tutte le normative applicabili, relative alla sicurezza nazionale così come alle leggi in vigore nel paese dove il prodotto viene installato.

Staccare l'alimentazione dall'interruttore generale prima di installare o fare manutenzione all'asciugamani.

L'asciugamani non deve essere installato su una superficie infiammabile. Non danneggiare alcuna parte dei collegamenti elettrici.

Predisporre una fonte di alimentazone adeguata, una presa elettrica ed un sistema di disconnessione in accordo con le norme e leggi locali in vigore. Assicurarsi che il prodotto sia collegato propriamente a terra. Se non ci fosse collegamento a terra, sussisterebbe il rischio di folgorazione.

Non installare l'asciugamani sopra un lavabo. Se il cavo di alimentazione fosse danneggiato, esso dovrà essere riparato solo da personale qualificator per evitare qualsiasi rischio.

Questo asciugamani può essere usato da bambini da 8 anni in su. Persone affette da disabilità fisiche, sensoriali o mentali o dotate di scarsa esperienza e poca conoscenza, possono usarlo solo sotto supervisione e se hanno ricevuto adeguate istruzioni sull'uso dell'asciugamani in modo sicuro. I bambini non dovrebbero giocare con questo dispositivo. Pulizia e manutenzione da parte del proprietario non dovrebebro essere eseguite in presenza di bambini non sorvegliati.

Durante l'uso, nel materiale vicino al foro di uscita dell'aria calda potrebbero verificarsi temperature superiori a 70°C. Non toccare né coprire il prodotto appena terminato l'uso o durante l'uso.

Dati generali sulla sicurezza:

⚠ AVVISO Questo prodotto deve essere installato da persona qualificata. Usare un conduttore solido AWG N.12 per il cablaggio.

⚠ AVVISO Scollegare l'alimentazione prima di installazione o manutenzione.

-- **NOTA:** NON INSTALLARE L'ASCIUGAMANI SU UN LAVABO --

LISTA ARTICOLI NELLA CONFEZIONE

ARTICOLO	DESCRIZIONE ARTICOLO	QUANTITA'	NOTA
A	Corpo/Asciugacapelli	1	
B	Manuale d'uso (OM - questo libretto)	1	
C	Dima di installazione	1	
D	Attrezzo	1	
E	Rondelle	4	
F	Tasselli	4	
G	Viti	7	

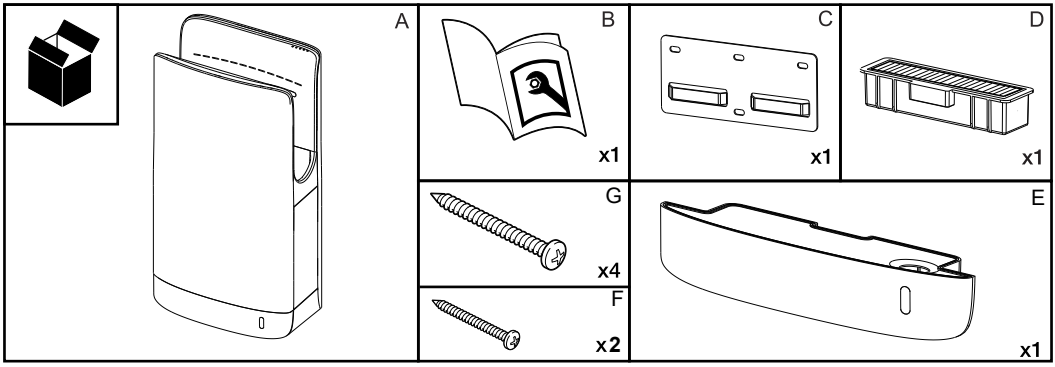

SPECIFICHE

Tensione:	AC 220V-240V
Potenza nominale:	1400W-1750W
Velocità dell'aria:	92M/S
Protezione temporale:	Spegnimento automatico dopo 25 secondi
Livello di protezione:	IP24
Modalità di installazione:	A parete
Protezione del motore:	CLASS II
Livello di rumore (a 1 m):	74dB

SCHEMA DI INSTALLAZIONE

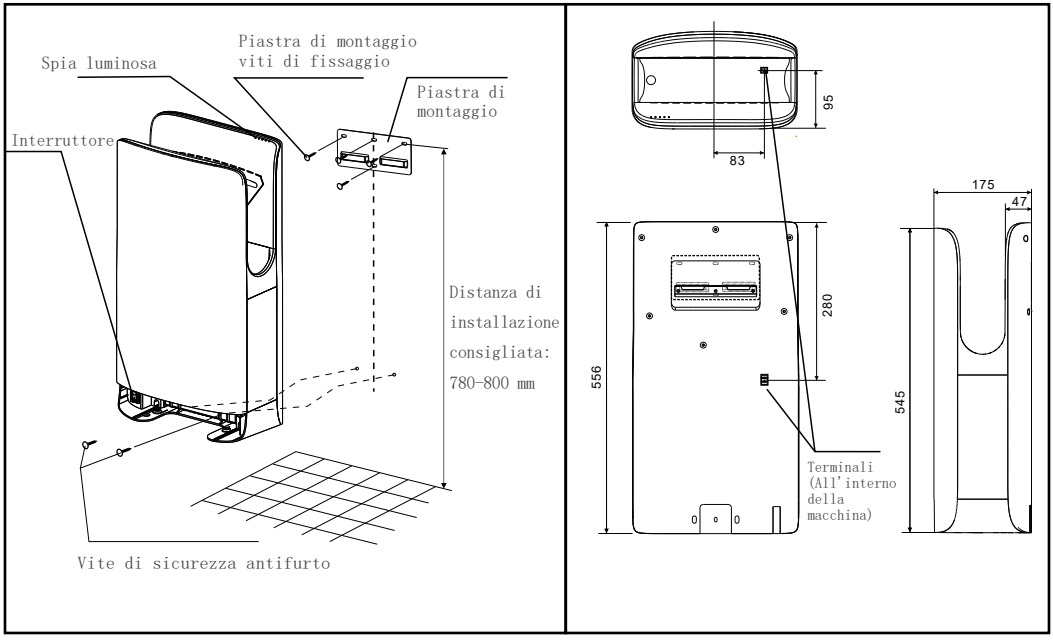

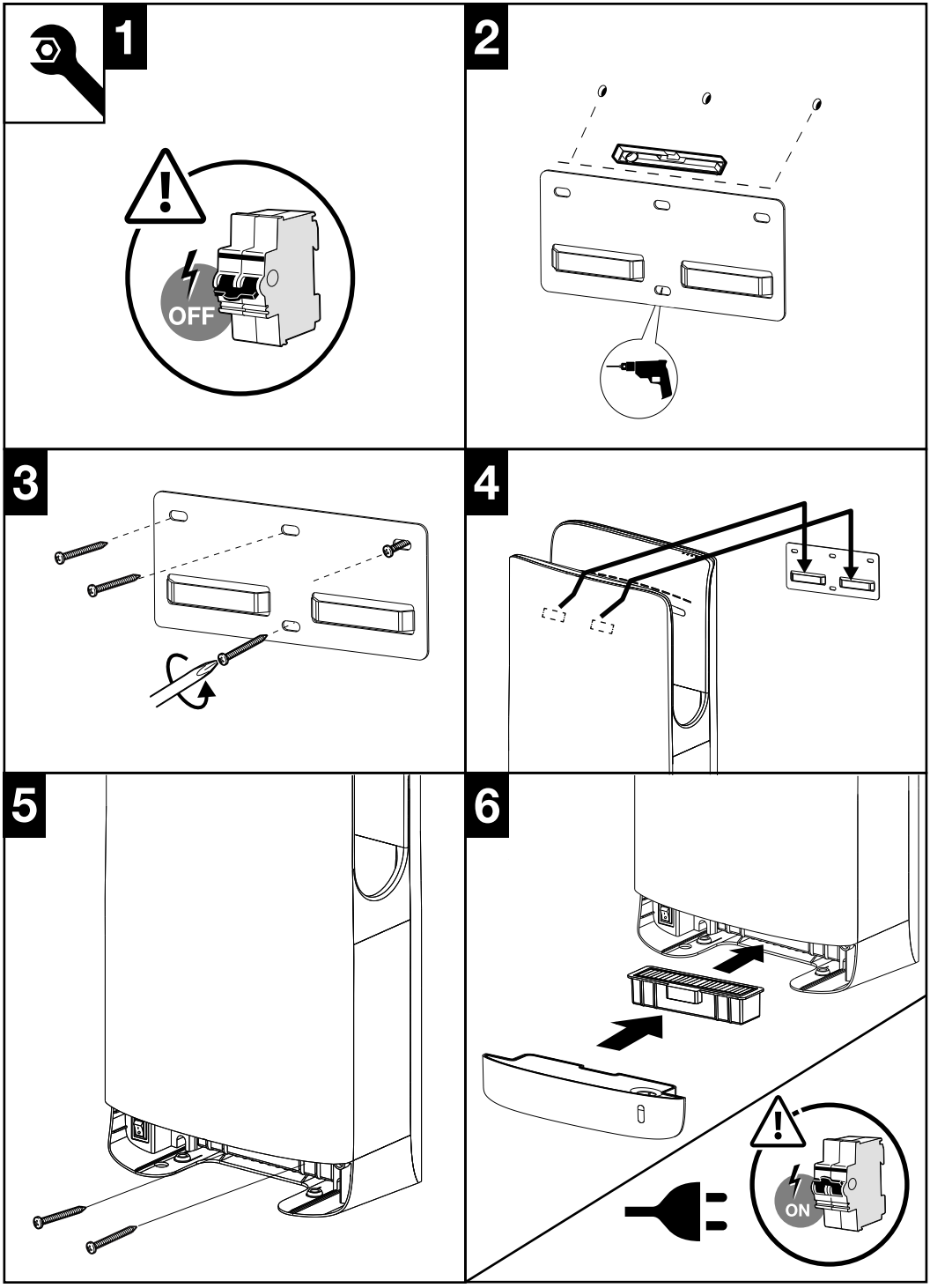
1
OFF
2
3
4
5
6
ON

PROCEDURE DI INSTALLAZIONE

Requisiti di alimentazione

- La macchina deve essere alimentata tramite una presa a muro.
- Se è necessario un collegamento diretto, installare una scatola di derivazione senza coperchio.
- Utilizzare esclusivamente un'alimentazione CA monofase.
- Non utilizzare la macchina se la tensione di alimentazione supera il ±10% della tensione nominale.

Specifiche del cavo di alimentazione

- Utilizzare un cavo di alimentazione con una sezione del conduttore compresa tra 1,5 mm² e 2,0 mm².
- Non utilizzare cavi al di fuori di questo intervallo.
- Se la lunghezza del cavo di alimentazione supera gli 11 m, utilizzare un cavo da 2,0 mm² per evitare cadute di tensione.

Cablaggio e montaggio della macchina

- Tagliare la spina installata in fabbrica dal cavo di alimentazione della macchina, lasciando circa 30 cm di cavo.
- Appendere la parte posteriore della macchina ai ganci della piastra di montaggio (due punti di fissaggio).
- Fare passare il cavo di alimentazione e i fili della scatola di derivazione su un lato e collegare il filo sotto tensione al filo sotto tensione.
- Disporre ordinatamente il cavo di alimentazione e inserirlo completamente nella scatola di derivazione.
- Spingere delicatamente la macchina verso la parete.
- Se la macchina non è completamente inserita, sarà difficile installare la vite antifurto.
- Requisiti relativi al luogo di installazione
- Assicurarsi che il lato sinistro dell'unità sia ad almeno 150 mm da qualsiasi parete.
- Non installare specchi o pareti vicino al lato dell'unità. (La distanza consigliata è di almeno 100 mm)
- Evitare luoghi di installazione in cui persone o porte possano urtare contro l'unità.

MANUTENZIONE

Avvertenze

- Scollegare sempre l'alimentazione prima di eseguire interventi di manutenzione.
- Non spruzzare o versare acqua sulla macchina.
- Per evitare malfunzionamenti, spegnere l'alimentazione prima di pulire l'area del sensore.
- Indossare guanti protettivi durante gli interventi di manutenzione.
- Non utilizzare solventi organici, detergenti acidi o alcalini (compresi i detergenti per WC), spazzole in nylon o strumenti simili, poiché potrebbero danneggiare la finitura superficiale della macchina.
- Solo le aree normalmente toccate con le mani possono essere pulite e disinfettate con alcol.
- Non applicare alcol su altre aree.
- Utilizzare alcol disinfettante con una concentrazione pari o inferiore all'83%.
- Pulire le superfici esterne con un panno umido.

Informazioni sul serbatoio di scarico

- Il serbatoio di scarico ha una capacità di circa 750 ml.
- Per evitare traboccamenti e cattivi odori, svuotare il serbatoio di scarico prima che si riempia, almeno una volta alla settimana.

Procedura di pulizia

1. Rimuovere il coperchio del serbatoio di scarico.
2. Pulire l'interno del serbatoio di scarico e risciacquarlo accuratamente per evitare l'intasamento dell'ingresso di recupero dello scarico.
3. Rimontare il coperchio.
4. Sciacquare il sistema di scarico. Versare circa 100 cc (½ tazza) di acqua pulita nell'ingresso di recupero dello scarico. Se sono presenti sporco o detriti nell'ingresso di recupero dello scarico o nel tubo di scarico, pulirli con una spazzola. Dopo la pulizia, versare altri 100 cc di acqua nell'uscita di scarico per verificare che non vi siano ostruzioni.

Avviso importante
Non utilizzare l'unità se il serbatoio di scarico non è correttamente installato e fissato alla macchina.

Pulizia del filtro HEPA

- Pulire il filtro HEPA (filtro dell'aria) quando il flusso d'aria diminuisce in modo significativo, o almeno una volta ogni sei mesi.

Procedura di rimozione

- Rimuovere il filtro dell'aria come segue:
- Per prima cosa, estrarre il serbatoio di raccolta dell'acqua.
- Agganciare le dita al telaio del filtro HEPA ed estrarre il filtro tirando in avanti in senso orizzontale.
- Picchiettare delicatamente il filtro con la mano.
- Utilizzare un aspirapolvere e, se necessario, una spazzola morbida.
- Il filtro dell'aria può anche essere lavato con acqua pulita. Se lavato, lasciare asciugare completamente il filtro prima di riutilizzarlo.
- Reinserire il filtro nell'unità e spingerlo completamente fino a quando non si blocca.
- Assicurarsi che il filtro dell'aria sia posizionato correttamente.
- Se il filtro non è installato correttamente, polvere e detriti potrebbero entrare e danneggiare l'unità.

RISOLUZIONE DEI PROBLEMI

Sintomo	Soluzione
Non si avverte alcun flusso d'aria quando si inseriscono le mani	Controlla: • Le spie sul display si accendono? Se no, attiva l'interruttore differenziale. • C'è stata un'interruzione di corrente? Se sì, riaccendi l'interruttore generale. • Stai inserendo le mani fino in fondo?
L'asciugamani continua a funzionare ancora a lungo dopo che le mani sono state tolte	Controlla se sul sensore sono presenti tracce di sporco o altri oggetti. In tal caso, spegni il dispositivo tramite il pulsante di accensione, quindi rimuovi lo sporco dal sensore.
Se le operazioni sopra indicate non dovessero funzionare, scollegare l'alimentazione e disattivare l'interruttore differenziale, quindi contattare i fornitori per far eseguire un controllo e, se necessario, una riparazione	

CONFORMITA'

Conforme alle pertinenti Direttive Europee

PROTEZIONE AMBIENTALE
Per prodotti elettrici venduti internamente alla Comunità Europea.

Questo dispositivo è stato etichettato seguendo la Direttiva Europea 2002/96/EC riguardante lo Smaltimento di Rifiuti Elettrici ed Elettronici (WEEE). I rifiuti Elettrici ed Elettronici non andrebbero smaltiti insieme ai rifiuti domestici. Si prega di riciclare ove esistono gli impianti. Chiedete alle vostre Autorità Locali o ai rivenditori consigli su come riciclare.

Fired Up Corporation Ltd
Fired Up Buildings
HD1 3LF, UK

Fired Up Corporation
(Ireland) Ltd
71, D02 P593, Dublin

BREMMER

Secador de manos Jet Blade

Modelo: AK2065

Manual del Usuario

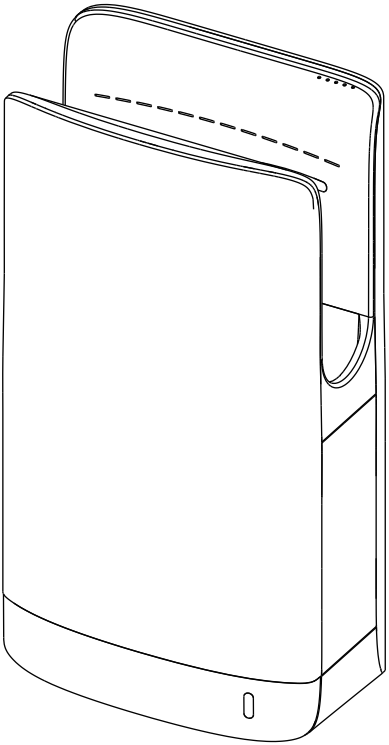

POR FAVOR, LEA DETENIDAMENTE ESTE MANUAL ANTES DE UTILIZAR EL PRODUCTO, OBSERVANDO TODA LA INFORMACIÓN DE SEGURIDAD Y LAS ADVERTENCIAS.

ADVERTENCIAS DE SEGURIDAD

Antes de instalar el equipo, asegúrese de leer este manual de instalación y consérvelo para futuras consultas.

Este producto debe ser instalado por personal calificado de acuerdo con las instrucciones dadas en este manual y la instalación debe cumplir con todas las regulaciones aplicables, normas de seguridad nacional y leyes vigentes en el país donde se instala el producto.

Corte el flujo de corriente desde el interruptor principal antes de instalar o dar servicio a la unidad del secador.

El secador no debe ser instalado sobre una superficie inflamable. No dañe ninguna de las conexiones eléctricas.

Asegúrese de tener disponible un tomacorriente adecuado y un sistema de desconexión de acuerdo con las regulaciones locales vigentes. Asegúrese de que el producto esté correctamente conectado a tierra. Si no hay conexión a tierra, existe un riesgo de descarga eléctrica.

No instale el secador sobre un lavabo. Si el cable de alimentación está dañado, debe ser reparado por personal cualificado para evitar cualquier tipo de riesgo.

Este secador puede ser utilizado por niños mayores de 8 años. Personas con capacidades físicas, sensoriales o mentales reducidas o falta de experiencia y conocimiento, si se les ha dado supervisión y capacitación adecuada con respecto al uso de la secadora de manera segura, puede usarla sin restricciones. Los niños no deben jugar con el dispositivo. La limpieza y el mantenimiento realizados en casa donde hay niños no deben realizarse sin la supervisión adecuada.

Durante el uso, pueden darse temperaturas superiores a 70 °C en el material cercano al orificio de salida de aire caliente. No toque ni cubra el producto justo cuando haya terminado de utilizarlo ni durante su uso.

Información general de seguridad:

⚠ ADVERTENCIA Este producto debe ser instalado por una persona de servicio cualificada. Utilice un conductor sólido de AWG Nº 12 para el cableado.

⚠ ADVERTENCIA Desconectar la electricidad principal antes instalar o hacer mantenimiento del producto.

-- **NOTA:** NO INSTALE LA SECADORA SOBRE EL LAVADO --

LISTA DEL EMPAQUE

ARTÍCULO	DESCRIPCIÓN	CANTIDAD	NOTAS
A	Secador de pelo/cuerpo	1	
B	Manual del propietario (OM: este folleto)	1	
C	Plantilla de instalación	1	
D	Herramienta	1	
E	Arandelas	4	
F	Tacos	4	
G	Tornillos	7	

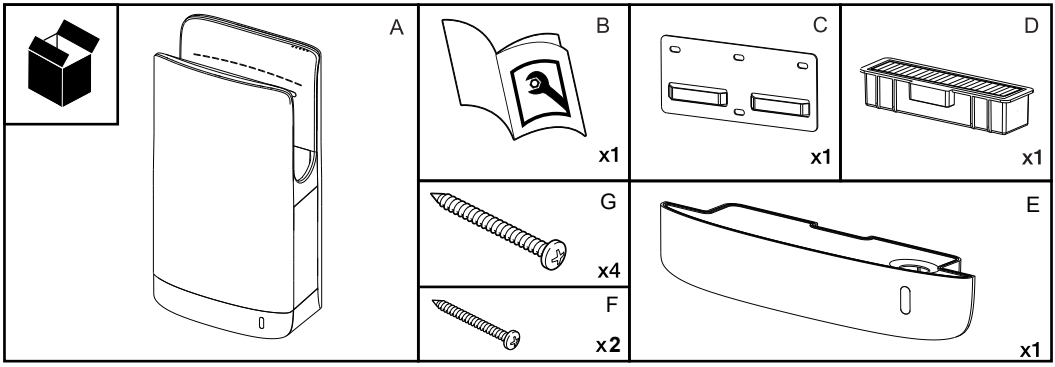

ESPECIFICACIONES

Tensión:	AC 220V-240V
Potencia nominal:	1400W-1750W
Velocidad del aire:	92M/S
Protección de sincronización:	Apagado automático tras 25 segundos
Nivel de protección:	IP24
Modo de instalación:	Para montaje en pared
Protección del motor:	CLASS II
Nivel de ruido (a 1 m):	74dB

ESQUEMA DE INSTALACIÓN

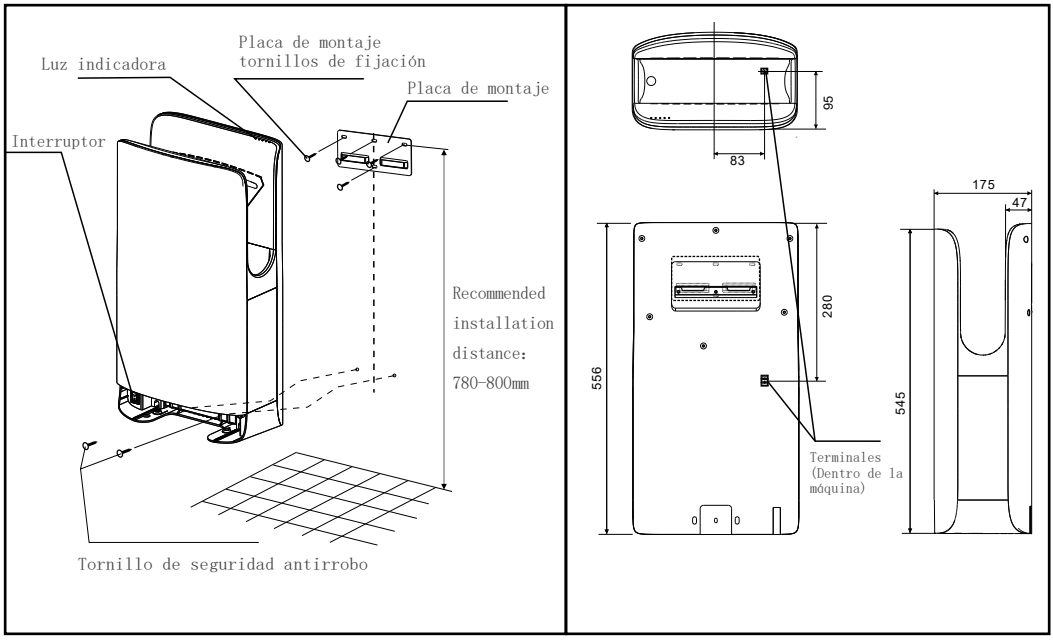

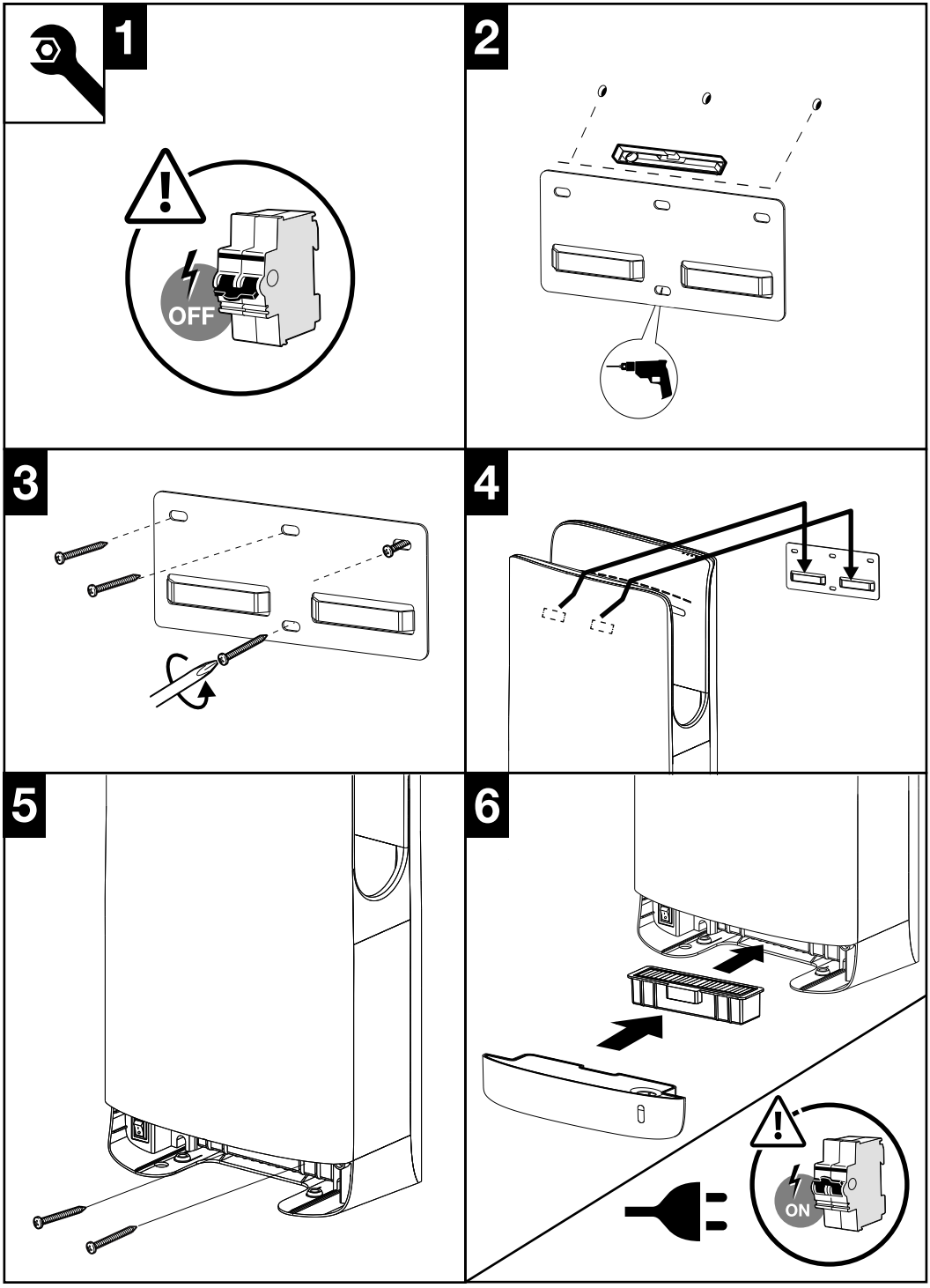
1
OFF
2
3
4
5
6
ON

PROCEDIMIENTOS DE INSTALACIÓN

Requisitos de alimentación eléctrica

- La máquina debe conectarse a una toma de corriente de pared.
- Si se requiere una conexión directa, instale una caja de derivación sin tapa.
- Utilice únicamente una fuente de alimentación de CA monofásica.
- No ponga en funcionamiento la máquina si la tensión de alimentación supera el ±10 % de la tensión nominal.

Especificaciones del cable de alimentación

- Utilice un cable de alimentación con un calibre de conductor de entre 1,5 mm² y 2,0 mm².
- No se deben utilizar cables fuera de este rango.
- Si la longitud del cable de alimentación supera los 11 m, utilice un cable de 2,0 mm² para evitar caídas de tensión.

Cableado y montaje de la máquina

- Corte el enchufe instalado de fábrica del cable de alimentación de la máquina, dejando aproximadamente 30 cm de cable.
- Cuelgue la parte trasera de la máquina de los ganchos de la placa de montaje (dos puntos de montaje).
- Tienda el cable de alimentación y los cables de la caja de conexiones hacia un lado, y conecte el cable de fase con el cable de fase.
- Ordene el cable de alimentación y insértelo completamente en la caja de conexiones.
- Empuje suavemente la máquina hacia la pared.
- Si la máquina no queda completamente encajada, será difícil instalar el tornillo antirrobo.

Requisitos de la ubicación de instalación

- Asegúrese de que el lado izquierdo de la unidad esté al menos a 150 mm de cualquier pared.
- No instale espejos ni paredes cerca del lateral de la unidad. (La distancia recomendada es de al menos 100 mm)
- Evite ubicaciones de instalación en las que personas o puertas puedan chocar con la unidad.

MANTENIMIENTO

Advertencias

- Desconecte siempre la alimentación eléctrica antes de realizar tareas de mantenimiento.
- No salpique ni rocíe agua sobre la máquina.
- Para evitar un mal funcionamiento, desconecte la alimentación eléctrica antes de limpiar la zona del sensor.
- Utilice guantes de protección durante el mantenimiento.
- No utilice disolventes orgánicos, limpiadores ácidos o alcalinos (incluidos los detergentes para inodoros), cepillos de nailon ni herramientas similares, ya que pueden dañar el acabado de la superficie de la máquina.
- Solo se pueden limpiar y desinfectar con alcohol las zonas que se tocan habitualmente con las manos.
- No aplique alcohol en otras zonas.
- Utilice alcohol desinfectante con una concentración del 83 % o inferior.
- Limpie las superficies exteriores con un paño húmedo.

Información sobre el depósito de residuos

- El depósito de residuos tiene una capacidad aproximada de 750 ml.
- Para evitar desbordamientos y malos olores, vacíe el depósito de residuos antes de que se llene, al menos una vez a la semana.

Procedimiento de limpieza

1. Retire la tapa del depósito de desagüe.
2. Limpie el interior del depósito de desagüe y enjuáguelo bien para evitar que se obstruya la entrada de recuperación del desagüe.
3. Vuelva a colocar la tapa.
4. Purgue el sistema de drenaje. Vierta aproximadamente 100 cc (½ taza) de agua limpia en la entrada de recuperación del drenaje. Si hay suciedad o residuos en la entrada de recuperación del drenaje o en el tubo de desagüe, límpielos con un cepillo. Después de la limpieza, vierta otros 100 cc de agua en la salida de desagüe para confirmar que no hay obstrucciones.

Aviso importante
No ponga en marcha la unidad a menos que el depósito de desagüe esté correctamente instalado y fijado en la máquina.

Limpieza del filtro HEPA

- Limpia el filtro HEPA (de aire) cuando el flujo de aire disminuya de forma significativa, o al menos una vez cada seis meses.

Procedimiento de extracción

- Retira el filtro de aire de la siguiente manera:
- En primer lugar, saca el depósito de recogida de agua.
- Engancha los dedos en el marco del filtro HEPA y tira del filtro hacia fuera en línea recta y en horizontal.
- Golpee suavemente el filtro con la mano.
- Utilice una aspiradora y, si es necesario, utilice un cepillo suave.
- El filtro de aire también se puede lavar con agua limpia. Si se lava, deje que el filtro se seque completamente antes de volver a utilizarlo.
- Vuelva a insertar el filtro en la unidad y empújelo hasta el fondo hasta que se detenga.
- Asegúrese de que el filtro de aire esté bien colocado.
- Si el filtro no está instalado correctamente, el polvo y los residuos pueden entrar y dañar la unidad.

SOLUCIÓN DE PROBLEMAS

Síntoma	Solución
No se nota corriente de aire al introducir las manos	Comprueba lo siguiente: ¿Se iluminan los indicadores de la pantalla? Si no es así, activa el disyuntor de corriente de fuga. ¿Ha habido un corte de corriente? Si es así, enciende el interruptor de alimentación. ¿Estás metiendo las manos hasta el fondo?
El secador de manos sigue funcionando mucho tiempo después de retirar las manos	Comprueba si hay suciedad u otros objetos en el sensor. Si es así, apaga el dispositivo y, a continuación, limpia el sensor.
Si las medidas anteriores no surten efecto, desconecte la alimentación eléctrica y el interruptor diferencial, y llame a sus proveedores para que lo revisen y lo reparen si es necesario.	

CONFORMIDAD

Cumple con las Directivas Europeas relevantes.

PROTECCIÓN MEDIOAMBIENTAL
Para productos eléctricos vendidos dentro de la Comunidad Europea.

Este electrodoméstico está etiquetado de acuerdo con la Directiva Europea 2002/96/CE sobre Residuos de Equipos Eléctricos y Electrónicos (RAEE). Los productos eléctricos en desuso no deben desecharse con los residuos domésticos. Recicle el producto en las instalaciones correspondientes. Consulte con su autoridad local o minorista para obtener asesoramiento sobre reciclaje.

Fired Up Corporation Ltd
Fired Up Buildings
HD1 3LF, UK

Fired Up Corporation
(Ireland) Ltd
71, D02 P593, Dublin

BREMMER

Suszarka do rąk z dyszą strumieniową

Modelo: AK2065

Instrukcja Obsługi

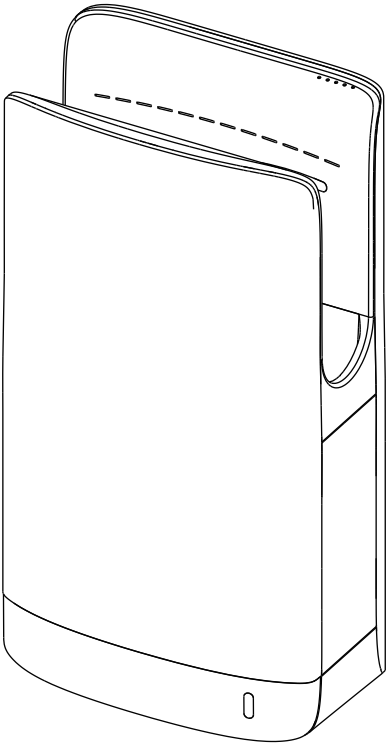

PROSIMY O UWAŻNE PRZECZYTANIE NINIEJSZEJ INSTRUKCJI PRZED UŻYCIEM PRODUKTU I PRZESTRZEGANIE WSZYSTKICH INFORMACJI DOTYCZĄCYCH BEZPIECZEŃSTWA ORAZ OSTRZEŻEŃ

OSTRZEŻENIA DOTYCZĄCE BEZPIECZEŃSTWA

Przed instalacją należy zapoznać się z niniejszą instrukcją instalacji i zachować ją do wykorzystania w przyszłości.

Produkt ten musi być zainstalowany przez wykwalifikowany personel zgodnie z instrukcjami zawartymi w niniejszej instrukcji, a instalacja musi być zgodna ze wszystkimi obowiązującymi przepisami, krajowymi normami bezpieczeństwa i przepisami prawa obowiązującymi w kraju, w którym produkt jest instalowany.

Przed instalacją lub serwisowaniem suszarki należy wyłączyć zasilanie za pomocą głównego wyłącznika.

Suszarki nie wolno instalować na łatwopalnej powierzchni. Nie wolno uszkadzać żadnych części połączeń elektrycznych.

Z góry przygotuj odpowiednie gniazdko elektryczne i system odłączania zgodnie z obowiązującymi przepisami lokalnymi. Upewnij się, że produkt jest prawidłowo podłączony do uziemienia. Brak uziemienia stwarza ryzyko porażenia prądem elektrycznym.

Nie należy instalować suszarki nad umywalką. Jeśli przewód zasilający jest uszkodzony, należy go naprawić przez wykwalifikowany personel, aby uniknąć wszelkiego rodzaju zagrożeń.

Suszarka może być używana przez dzieci w wieku powyżej 8 lat. Osoby o ograniczonej sprawności fizycznej, sensorycznej lub umysłowej lub osoby nieposiadające doświadczenia i wiedzy, jeśli zostały odpowiednio przeszkolone i nadzorowane w zakresie bezpiecznego użytkowania suszarki, mogą z niej korzystać bez ograniczeń. Dzieci nie powinny bawić się urządzeniem. Czyszczenie i konserwacja wykonywane przez właściciela nie powinny odbywać się bez nadzoru nad dziećmi.

Podczas użytkowania w pobliżu otworu wylotu gorącego powietrza temperatura materiału może przekroczyć 70°C. Nie dotykaj ani nie przykrywaj produktu zaraz po zakończeniu użytkowania ani podczas użytkowania.

Informacje dot. bezpieczeństwa:

⚠ UWAGA Ten produkt jest przeznaczony do instalacji przez wykwalifikowanego serwisanta. Do okablowania należy używać przewodów jednożyłowych o przekroju AWG NO.12.

⚠ UWAGA Przed instalacją lub serwisowaniem należy odłączyć zasilanie za pomocą wyłącznika serwisowego.

-- **UWAGA:** NIE INSTALOWAĆ SUSZARKI NAD UMYWALKĄ --

LISTA PAKOWA

KL. PRZED.	OPIS PRZEDMIOTU	LICZBA	UWAGI
A	Obudowa/suszarka do włosów	1	
B	Instrukcja obsługi (OM – niniejsza broszura)	1	
C	Szablon montażowy	1	
D	Narzędzie	1	
E	Podkładki	4	
F	Kołki rozporowe	4	
G	Śruby	7	

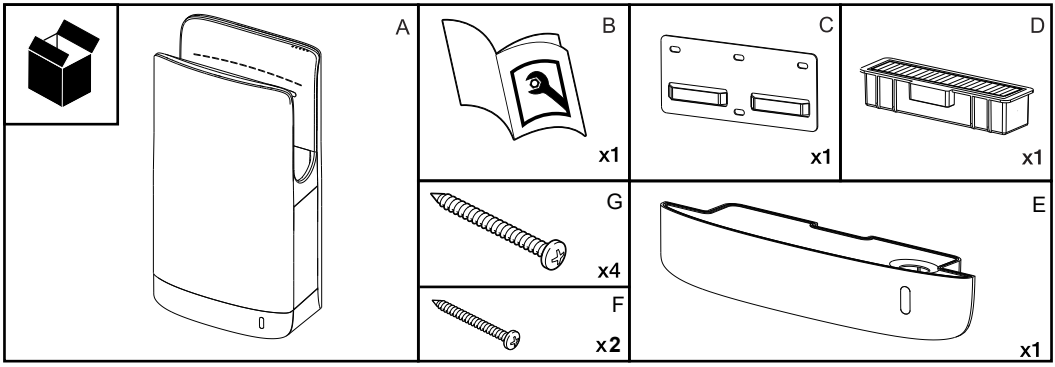

SPECYFIKACJA

Napięcie:	AC 220V-240V
Moc znamionowa:	1400W-1750W
Prędkość powietrza:	92M/S
Ochrona przed opóźnieniami:	Automatyczne wyłączenie po 25 sekundach
Poziom ochrony:	IP24
Tryb instalacji:	Do montażu na ścianie
Zabezpieczenie silnika:	CLASS II
Poziom hałasu (w odległości 1 m):	74dB

SCHEMAT INSTALACYJNY

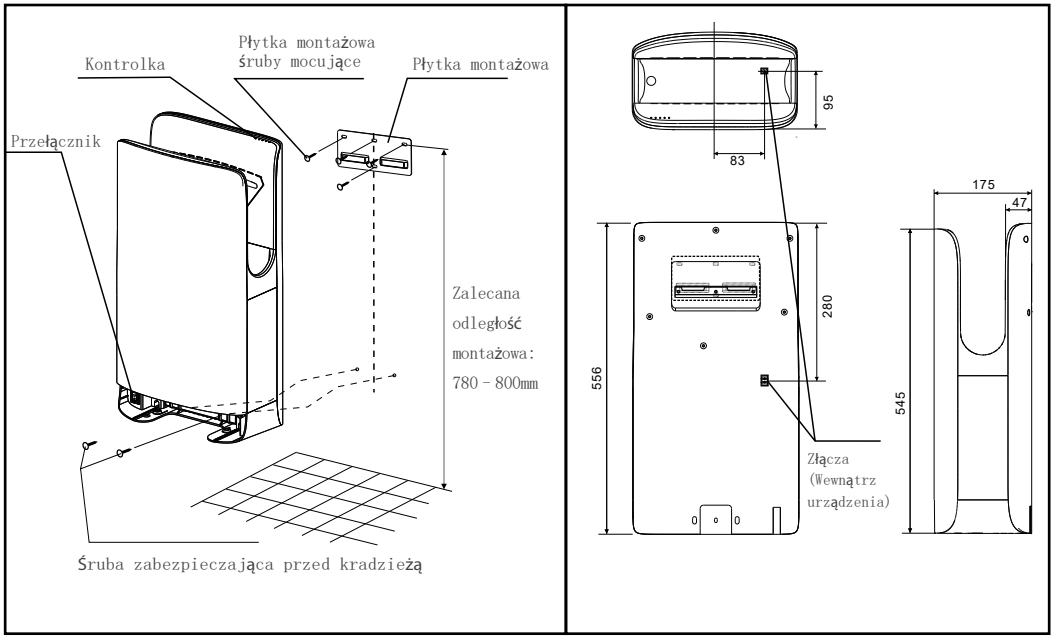

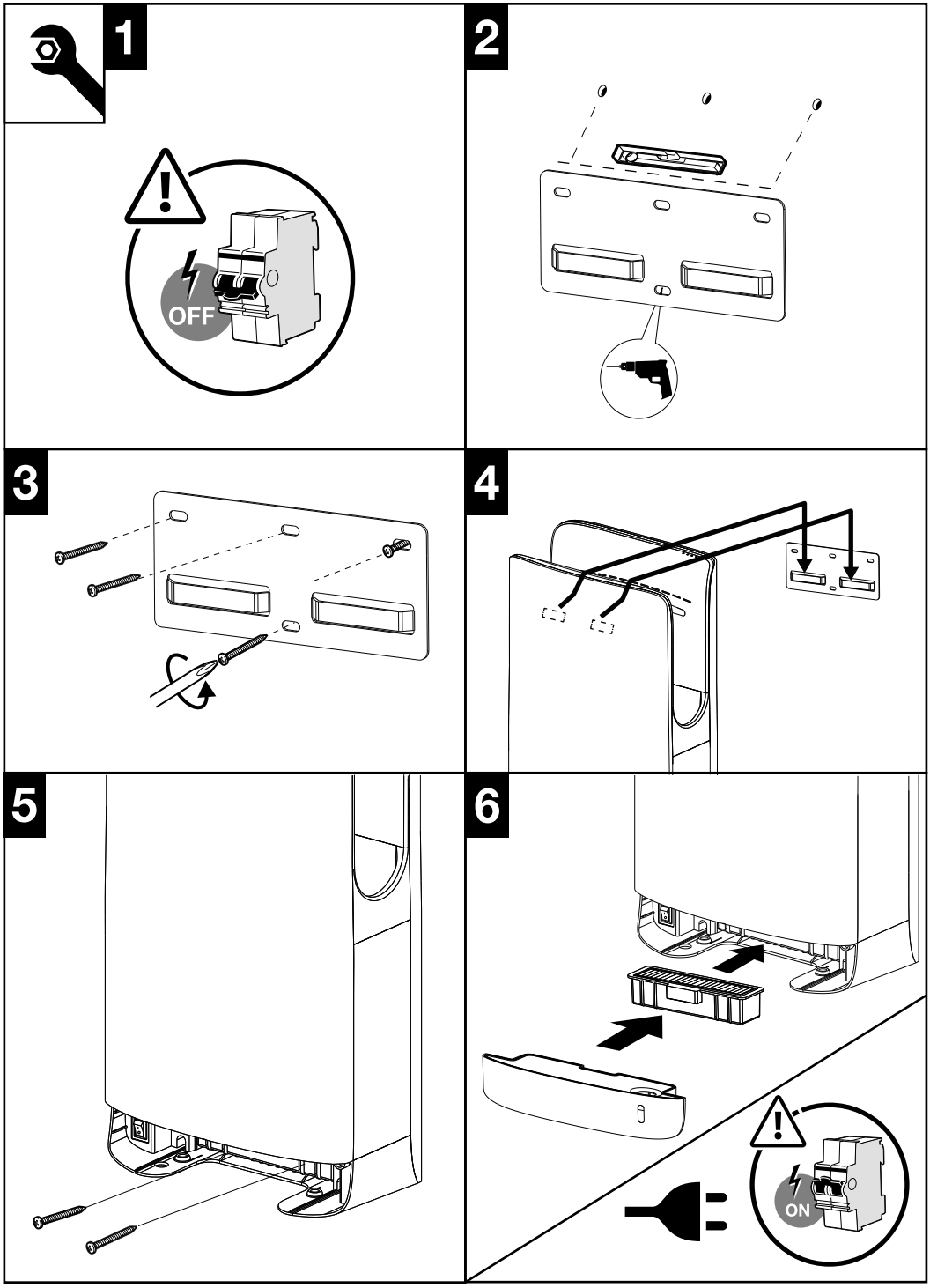
1
OFF
2
3
4
5
6
ON

PROCEDURY INSTALACYJNE

Wymagania dotyczące zasilania

- Urządzenie należy podłączyć do gniazdka ściennego.
- Jeśli konieczne jest bezpośrednie podłączenie, należy zainstalować skrzynkę przyłączeniową bez pokrywy.
- Należy stosować wyłącznie zasilanie jednofazowe prądem przemiennym.
- Nie wolno uruchamiać urządzenia, jeśli napięcie zasilania przekracza ±10% napięcia znamionowego.

Specyfikacje kabla zasilającego

- Należy używać kabla zasilającego o przekroju przewodu od 1,5 mm² do 2,0 mm².
- Nie wolno używać kabli spoza tego zakresu.
- Jeśli długość kabla zasilającego przekracza 11 m, należy użyć kabla o przekroju 2,0 mm², aby zapobiec spadkowi napięcia.

Okablowanie i montaż urządzenia

- Odciąć fabrycznie zamontowaną wtyczkę od kabla zasilającego urządzenia, pozostawiając około 30 cm kabla.
- Zawieś tył urządzenia na hakach płyty montażowej (dwa punkty mocowania).
- Poprowadź kabel zasilający i przewody skrzynki przyłączeniowej w jedną stronę, a następnie połącz przewód fazowy z przewodem fazowym.
- Ułóż kabel zasilający w uporządkowany sposób i wsuń go całkowicie do skrzynki przyłączeniowej.
- Delikatnie przysuń urządzenie do ściany.
- Jeśli urządzenie nie jest całkowicie osadzone, trudno będzie zamontować śrubę zabezpieczającą przed kradzieżą.

Wymagania dotyczące miejsca montażu

- Upewnij się, że lewa strona urządzenia znajduje się co najmniej 150 mm od jakiejkolwiek ściany.
- Nie montuj luster ani ścian w pobliżu boku urządzenia. (Zalecana odległość to co najmniej 100 mm)
- Unikaj miejsc montażu, w których ludzie lub drzwi mogą zderzyć się z urządzeniem.

KONSERWACJA

Ostrzeżenia

- Przed przystąpieniem do konserwacji należy zawsze odłączyć zasilanie.
- Nie należy rozpryskiwać ani spryskiwać urządzenia wodą.
- Aby zapobiec nieprawidłowemu działaniu, przed czyszczeniem obszaru czujnika należy wyłączyć zasilanie.
- Podczas konserwacji należy nosić rękawice ochronne.
- Nie należy używać rozpuszczalników organicznych, kwaśnych lub zasadowych środków czyszczących (w tym detergentów toaletowych), szczotek nylonowych ani podobnych narzędzi, ponieważ mogą one uszkodzić wykończenie powierzchni urządzenia.
- Alkoholem można czyścić i dezynfekować wyłącznie obszary, które są zwykle dotykane ręką.
- Nie należy nakładać alkoholu na inne obszary.
- Należy używać alkoholu dezynfekującego o stężeniu 83% lub niższym.
- Wytrzyj zewnętrzne powierzchnie wilgotną szmatką.

Informacje o zbiorniku spustowym

- Zbiornik spustowy ma pojemność około 750 ml.
- Aby zapobiec przelewaniu się i powstawaniu nieprzyjemnych zapachów, opróżniaj zbiornik spustowy, zanim się zapełni, co najmniej raz w tygodniu.

Procedura czyszczenia

1. Zdejmij pokrywę zbiornika spustowego.
2. Wyczyść wnętrze zbiornika spustowego i dokładnie wypłucz, aby zapobiec zatkaniu wlotu powrotnego.
3. Załóż ponownie pokrywę
4. Przepłucz system odprowadzania wody. Wlej około 100 cm³ (½ szklanki) czystej wody do wlotu zbiornika na wodę. Jeśli w wlocie lub rurze odpływowej znajdują się zanieczyszczenia lub resztki, wyczyść je za pomocą szczotki. Po wyczyszczeniu wlej dodatkowe 100 cm³ wody do wylotu, aby upewnić się, że nie ma zatoru.

Ważna informacja
Nie używaj urządzenia, jeśli zbiornik na wodę nie jest prawidłowo zamontowany i zamocowany w urządzeniu.

Czyszczenie filtra HEPA

- Filtr HEPA (powietrzny) należy wyczyścić, gdy przepływ powietrza znacznie się zmniejszy, lub co najmniej raz na sześć miesięcy.

Procedura demontażu

- Filtr powietrza należy wyjąć w następujący sposób:
- Najpierw wyciągnij zbiornik na skropliny.
- Zaczep palcami o ramkę filtra HEPA i wyciągnij filtr prosto, w poziomie.
- Delikatnie postukaj w filtr dłonią.
- Użyj odkurzacza, a w razie potrzeby użyj miękkiej szczotki.
- Filtr powietrza można również umyć czystą wodą. Jeśli filtr został umyty, przed ponownym użyciem należy poczekać, aż całkowicie wyschnie.
- Włóż filtr z powrotem do urządzenia i wciśnij go do oporu.
- Upewnij się, że filtr powietrza jest prawidłowo osadzony.
- Jeśli filtr nie jest prawidłowo zainstalowany, kurz i zanieczyszczenia mogą dostać się do urządzenia i je uszkodzić.

ROZWIĄZYWANIE PROBLEMÓW

Objaw	Rozwiązanie
Brak przepływu powietrza po włożeniu rąk	• Sprawdź: • Czy zapalają się kontrolki na wyświetlaczu? Jeśli nie, włącz wyłącznik różnicowoprądowy. • Czy nastąpiła przerwa w dostawie prądu? Jeśli tak, włącz wyłącznik zasilania. • Czy wkładasz ręce do końca?
Suszarka do rąk nadal działa długo po tym, jak wyjęto z niej ręce	Sprawdź, czy na czujniku nie ma zabrudzeń lub innych przedmiotów. Jeśli tak, wyłącz urządzenie za pomocą przycisku zasilania, a następnie usuń zabrudzenia z czujnika.

Jeśli powyższe czynności nie przyniosą rezultatu, należy wyłączyć zasilanie oraz wyłącznik różnicowoprądowy, a następnie skontaktować się ze sprzedawcą w celu przeprowadzenia kontroli i ewentualnej naprawy

ZGODNOŚĆ

Zgodność z odpowiednimi Dyrektywami Europejskimi

OCHRONA ŚRODOWISKA
Dotyczy produktów elektrycznych sprzedawanych na terenie Wspólnoty Europejskiej.

Urządzenie to posiada oznaczenie zgodne z dyrektywą europejską 2002/96/WE dotyczącą zużytego sprzętu elektrycznego i elektronicznego (WEEE). Zużytych produktów elektrycznych nie należy wyrzucać wraz z odpadami komunalnymi. Prosimy o recykling w miejscach, gdzie istnieją odpowiednie urządzenia. Informacje na temat recyklingu można uzyskać w lokalnych władzach lub u sprzedawcy.

Fired Up Corporation Ltd
Fired Up Buildings
HD1 3LF, UK
Fired Up Corporation
(Ireland) Ltd
71, D02 P593, Dublin

www.firedupcorporation.com

BREMMER

Uscător de mâini cu jet de aer

Modelo: AK2065

Manual de utilizare

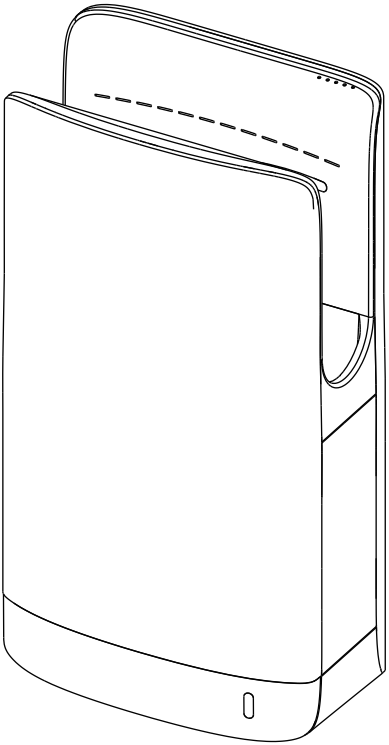

VĂ RUGĂM SĂ CITIȚ I CU ATENȚ IE ACEST MANUAL ÎNAINTE DE A UTILIZA PRODUSUL, RESPECTÂND TOATE INFORMAȚ IILE DE SIGURAN Ă I AVERTISMENTELE.

AVERTISMENTE DE SIGURANȚĂ

Înainte de instalare, citiți cu atenție acest manual de instalare și păstrați-l pentru consultare ulterioară.

Acest produs trebuie instalat de personal calificat, în conformitate cu instrucțiunile din acest manual, iar instalarea trebuie să respecte toate reglementările aplicabile, normele naționale de securitate standardele și legile în vigoare în țara în care este instalat produsul.

Opriți alimentarea cu energie electrică de la întrerupătorul principal înainte de a instala sau repara uscătorul.

Uscătorul nu trebuie instalat pe o suprafață inflamabilă. Nu deteriorați niciuna dintre piesele conexiunilor electrice.

Pregătiți în prealabil o priză electrică adecvată și un sistem de deconectare în conformitate cu reglementările locale în vigoare. Asigurați-vă că produsul este conectat corespunzător la împământare. Dacă nu există conexiune la împământare, există riscul de electrocutare.

Nu instalați uscătorul deasupra unei chiuvete. Dacă cablul de alimentare este deteriorat, acesta trebuie reparat de personal calificat pentru a evita orice tip de risc.

Acest uscător poate fi utilizat de copii cu vârsta de peste 8 ani. Persoanele cu abilități fizice, senzoriale sau mentale reduse sau cu lipsă de experiență și cunoștințe, dacă au fost supravegheate și instruire adecvat cu privire la utilizarea uscătorului în condiții de siguranță, îl pot utiliza fără restricții. Copiii nu trebuie să se joace cu aparatul. Curățarea și întreținerea efectuată de proprietar nu trebuie realizată fără supravegherea copiilor.

În timpul utilizării, în materialul din apropierea orificiului de ieșire a aerului cald pot apărea temperaturi de peste 70 °C. Nu atingeți și nu acoperiți produsul imediat după utilizare sau în timpul utilizării.

Informații generale privind siguranța:

⚠ PERICOL Acest produs trebuie instalat de către un tehnician calificat. Utilizați un conductor solid AWG NO.12 pentru cablare.

⚠ PERICOL Opriți întrerupător de serviciu înainte de instalare sau întreținere.

-- **NOTĂ:** NU INSTALAȚI USCĂTORUL DEASUPRA CHIUVETEI --

LISTA DE EMBALARE

CODUL COMPONENTEI	DESCRIEREA COMPONENTEI	CANTITATE	NOTIȚE
A	Corp/Uscător de păr	1	
B	Manualul proprietarului	1	
C	Șablon de instalare	1	
D	Unealtă	1	
E	Șaibe	4	
F	Dibluri	4	
G	Șuruburi	7	

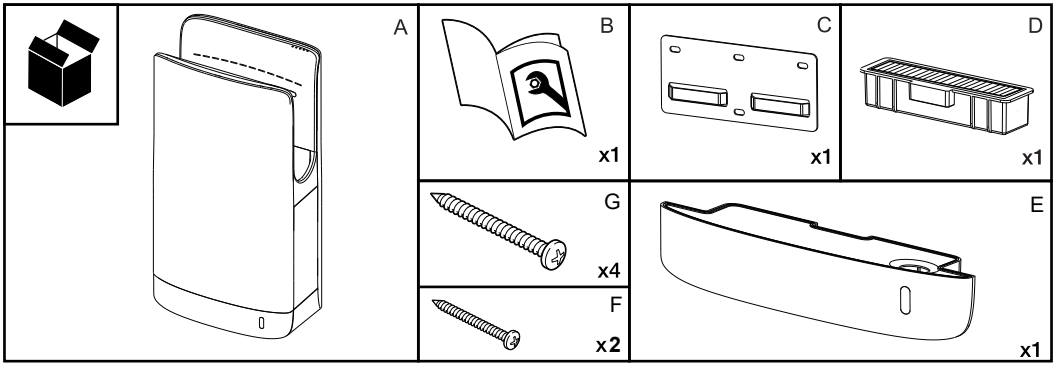

SPECIFICAȚII

Tensiune:	AC 220V-240V
Putere nominală:	1400W-1750W
Viteza aerului:	92M/S
Protecție împotriva supratensiunilor:	Oprire automată după 25 de secunde
Nivel de protecție:	IP24
Mod de instalare:	De perete
Protecția motorului:	CLASS II
Nivelul de zgomot (la 1 m):	74dB

SCHEMA DE INSTALARE

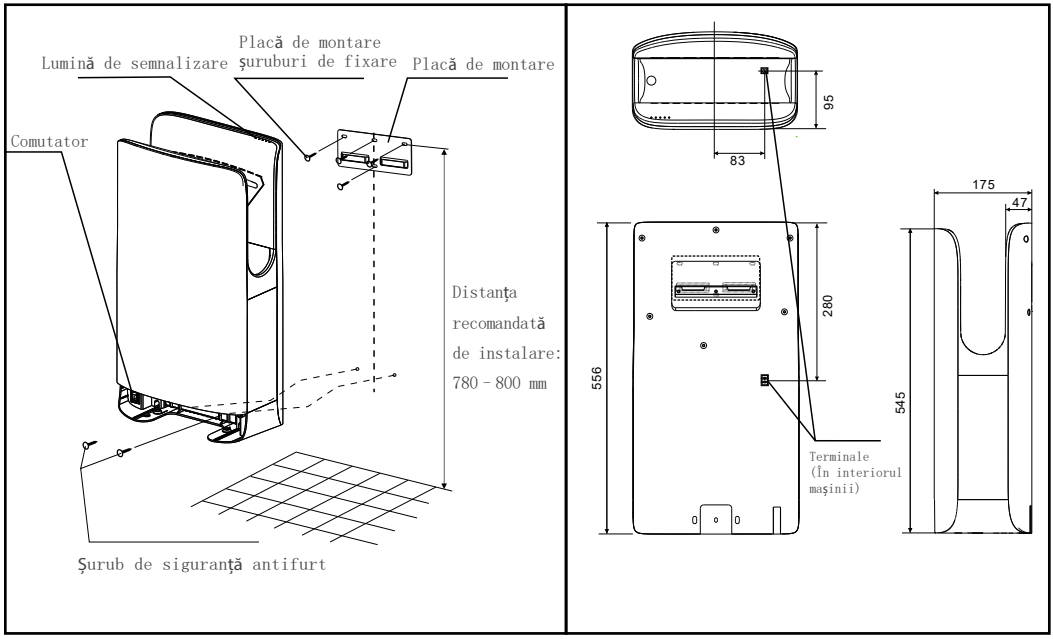

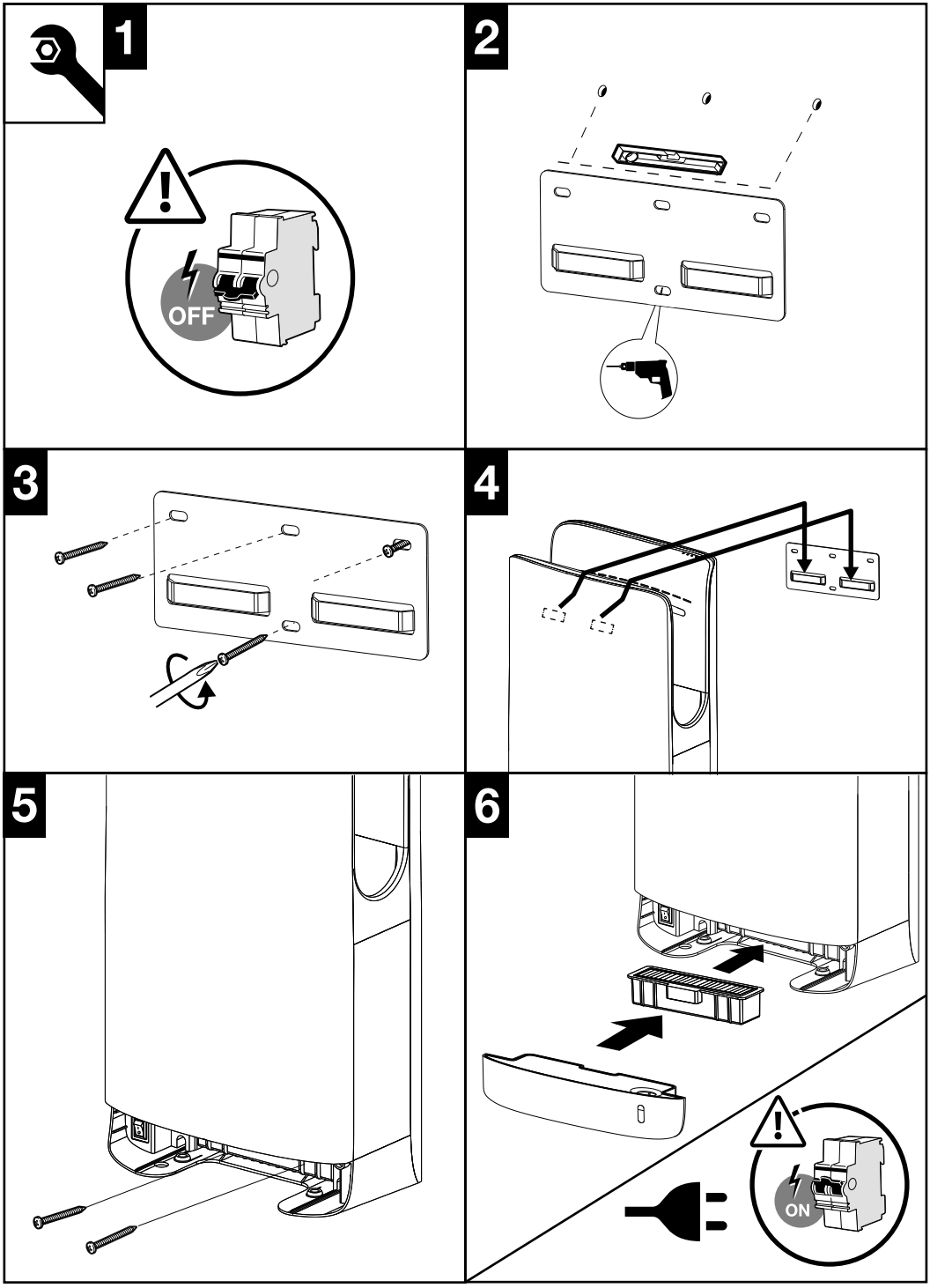
1
OFF
2
3
4
5
6
ON

PROCEDURI DE INSTALARE

Cerințe privind alimentarea cu energie electrică

- Aparatul trebuie alimentat de la o priză de perete.
- Dacă este necesară o conexiune directă, instalați o cutie de joncțiune fără capac.
- Utilizați exclusiv o sursă de alimentare monofazată cu curent alternativ.
- Nu folosiți aparatul dacă tensiunea de alimentare depășește ±10% din tensiunea nominală.

Specificații privind cablul de alimentare

- Utilizați un cablu de alimentare cu o secțiune a conductorului cuprinsă între 1,5 mm² și 2,0 mm².
- Nu trebuie utilizate cabluri care nu se încadrează în acest interval.
- Dacă lungimea cablului de alimentare depășește 11 m, utilizați un cablu de 2,0 mm² pentru a preveni căderea de tensiune.

Cablarea și montarea aparatului

- Tăiați ștecherul instalat din fabrică de pe cablul de alimentare al aparatului, lăsând aproximativ 30 cm de cablu.
- Agățați partea din spate a aparatului de cârligele plăcii de montare (două puncte de montare).
- Dirijați cablul de alimentare și firele cutiei de joncțiune într-o parte și conectați firul sub tensiune la firul sub tensiune.
- Aranjați cu grijă cablul de alimentare și introduceți-l complet în cutia de joncțiune.
- Împingeți ușor aparatul spre perete.
- Dacă aparatul nu este așezat complet, șurubul antifurt va fi dificil de instalat.

Cerințe privind locul de instalare

- Asigurați-vă că partea stângă a aparatului se află la cel puțin 150 mm de orice perete.
- Nu instalați oglinzi sau pereți în apropierea părții laterale a aparatului. (Distanța recomandată este de cel puțin 100 mm)
- Evitați locurile de instalare în care persoanele sau ușile ar putea intra în coliziune cu aparatul.

ÎNTREȚINERE

Avertismente

- Deconectați întotdeauna alimentarea cu energie electrică înainte de a efectua operațiuni de întreținere.
- Nu stropiți și nu pulverizați apă asupra aparatului.
- Pentru a preveni defecțiunile, opriți alimentarea cu energie electrică înainte de a curăța zona senzorului.
- Purtați mănuși de protecție în timpul operațiunilor de întreținere.
- Nu utilizați solvenți organici, detergenți acizi sau alcalini (inclusiv detergenți pentru toaletă), perii de nailon sau instrumente similare, deoarece acestea pot deteriora finisajul suprafeței aparatului.
- Numai zonele care sunt atinse în mod normal cu mâna pot fi curățate și dezinfectate cu alcool.
- Nu aplicați alcool pe alte zone.
- Utilizați alcool dezinfectant cu o concentrație de 83% sau mai mică.
- Ștergeți suprafețele exterioare cu o cârpă umedă.

Informații despre rezervorul de scurgere

- Rezervorul de scurgere are o capacitate de aproximativ 750 ml.
- Pentru a preveni revărsarea și mirosurile neplăcute, goliți rezervorul de scurgere înainte ca acesta să se umple, cel puțin o dată pe săptămână.

Procedura de curățare

1. Scoateți capacul rezervorului de scurgere.
2. Curățați interiorul rezervorului de scurgere și clătiți bine pentru a preveni înfundarea orificiului de recuperare a scurgerii.
3. Reinstalați capacul
4. Spălați sistemul de scurgere. Turnați aproximativ 100 cc (½ cană) de apă curată în orificiul de recuperare a scurgerii. Dacă există murdărie sau resturi în orificiul de recuperare a scurgerii sau în conducta de scurgere, curățați-le cu o perie. După curățare, turnați încă 100 cc de apă în orificiul de scurgere pentru a vă asigura că nu există blocaje.

Notă importantă

Nu folosiți aparatul decât dacă rezervorul de scurgere este instalat și fixat corespunzător în aparat.

Curățarea filtrului HEPA

- Curățați filtrul HEPA (de aer) atunci când debitul de aer scade semnificativ sau cel puțin o dată la șase luni.

Procedura de demontare

- Scoateți filtrul de aer după cum urmează:
- Mai întâi, scoateți rezervorul de colectare a apei.
- Prindeți cu degetele cadrul filtrului HEPA și trageți filtrul în afară, în poziție orizontală.
- Bateți ușor filtrul cu mâna.
- Folosiți un aspirator și, dacă este necesar, o perie moale.
- Filtrul de aer poate fi spălat și cu apă curată. Dacă îl spălați, lăsați filtrul să se usuce complet înainte de a-l reutiliza.
- Reintroduceți filtrul în aparat și împingeți-l complet până se oprește.
- Asigurați-vă că filtrul de aer este așezat corect.
- Dacă filtrul nu este instalat corect, praful și resturile pot pătrunde în aparat și îl pot deteriora.

DEPANARE

Simptom	Soluție
Nu se simte curentul de aer atunci când se introduc mâinile	Verificați: • Se aprind indicatoarele de pe afișaj? Dacă nu, porniți întrerupătorul de circuit pentru defect la împământare. • A avut loc o pană de curent? Dacă da, porniți întrerupătorul de alimentare. • Vă introduceți mâinile până la capăt?
Uscătorul de mâini continuă să funcționeze mult timp după ce mâinile au fost scoase	Verificați dacă pe senzor se află murdărie sau alte obiecte. Dacă da, opriți aparatul apăsând butonul de pornire, apoi îndepărtați murdăria de pe senzor.

Dacă măsurile de mai sus nu dau rezultate, opriți alimentarea cu curent și întrerupătorul de protecție la defect la împământare, apoi contactați furnizorul pentru a efectua o inspecție și, dacă este necesar, reparații

CONFORMITATE

Conform cu directivele europene relevante

PROTECȚIA MEDIULUI

Pentru produsele electrice vândute în Comunitatea Europeană.

Acest aparat este etichetat în conformitate cu Directiva europeană 2002/96/CE privind deșeurile de echipamente electrice și electronice (DEEE). Deșeurile de produse electrice nu trebuie aruncate împreună cu deșeurile menajere. Vă rugăm să reciclați acolo unde există facilități pentru acest lucru. Consultați autoritatea locală sau comerciantul pentru sfaturi privind reciclarea.

Fired Up Corporation Ltd
Fired Up Buildings
HD1 3LF, UK

Fired Up Corporation
(Ireland) Ltd
71, D02 P593, Dublin

BREMMER

Ruční sušička s tryskou

Modelo: AK2065

Uživatelská Příručka

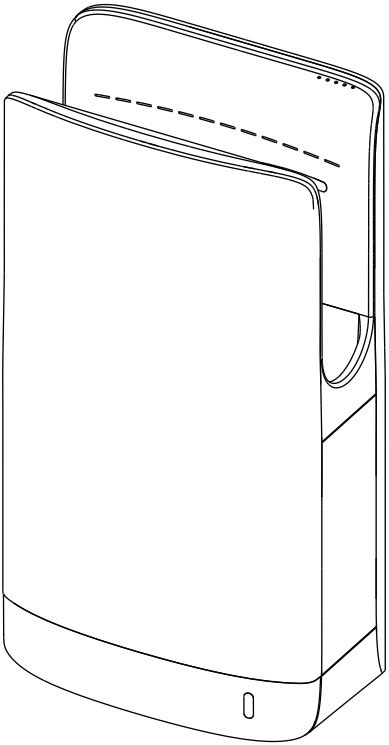

PEČLIVĚ PŘEČTĚTE TENTO NÁVOD PŘED POUŽITÍM PRODUKTU, DODRŽOVÁNÍ VŠECH BEZPEČNOSTNÍCH INFORMACÍ A VAROVÁNÍ.

BEZPEČNOSTNÍ VAROVÁNÍ

Před instalací si přečtěte tento instalační manuál a uschovejte jej pro budoucí použití.

Tento výrobek musí být instalován kvalifikovaným personálem v souladu s pokyny uvedenými v této příručce a instalace musí být v souladu se všemi platnými předpisy, národními bezpečnostními normami a zákony platnými v zemi, kde je výrobek instalován.

Před instalací nebo údržbou sušičky vypněte napájení na hlavním vypínači.

Sušičku nesmíte instalovat na hořlavý povrch. Nezničte žádné části elektrických připojení.

Předem zajistěte vhodnou elektrickou zásuvku a systém odpojení v souladu s platnými místními předpisy. Ujistěte se, že je produkt správně uzemněn. Pokud není zařízení uzemněno, hrozí nebezpečí úrazu elektrickým proudem.

Sušičku neinstalujte nad umyvadlo. Pokud je napájecí kabel poškozený, musí být opraven kvalifikovaným personálem, aby se předešlo jakémukoli riziku.

Tento sušič mohou používat děti od 8 let. Osoby se sníženými fyzickými, smyslovými nebo mentálními schopnostmi nebo s nedostatečnými zkušenostmi a znalostmi mohou sušič používat bez omezení, pokud jim byl poskytnut dohled a odpovídající školení ohledně bezpečného používání sušiče. Děti by si s přístrojem neměly hrát. Čištění a údržba prováděná majitelem by neměla být prováděna bez dohledu nad dětmi.

Během používání může v materiálu v blízkosti otvoru pro výstup horkého vzduchu dojít k teplotám nad 70 °C . Nedotýkejte se produktu a nezakrývejte jej bezprostředně po ukončení používání ani během jeho používání.

Obecné bezpečnostní informace:

⚠ VAROVÁNÍ Tento výrobek je určen k instalaci kvalifikovaným servisním technikem. Pro zapojení použijte pevný vodič AWG č. 12.

⚠ VAROVÁNÍ Před instalací nebo údržbou odpojte napájení na jističi.

-- **PŘIPOMENUTÍ:** NEINSTALUJTE SUŠIČKU NAD UMYVADLEM --

OBSAH BALÍKU

KLÍČ POLOŽKY	POPIS POLOŽKY	KS POLOŽEK	POZNÁMKY
A	Tělo/fén	1	
B	Návod k použití (OM – tato brožura)	1	
C	Instalační šablona	1	
D	Nářadí	1	
E	Podložky	4	
F	Hmoždinky	4	
G	Šrouby	7	

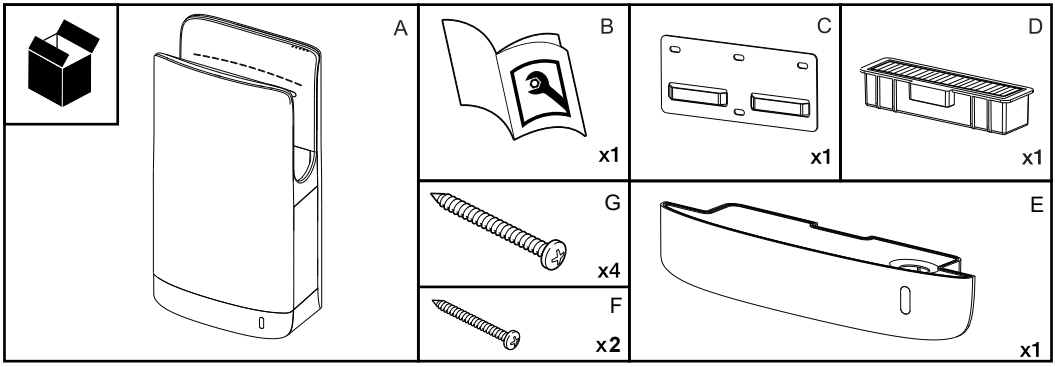

TECHNICKÉ ÚDAJE

Napětí:	AC 220V-240V
Jmenovitý výkon:	1400W-1750W
Rychlost proudění vzduchu:	92M/S
Ochrana časování:	Automatické vypnutí po 25 sekundách
Úroveň ochrany:	IP24
Režim instalace:	Nástěnné
Ochrana motoru:	CLASS II
Hladina hluku (ve vzdálenosti 1 m):	74dB

SCHÉMA INSTALACE

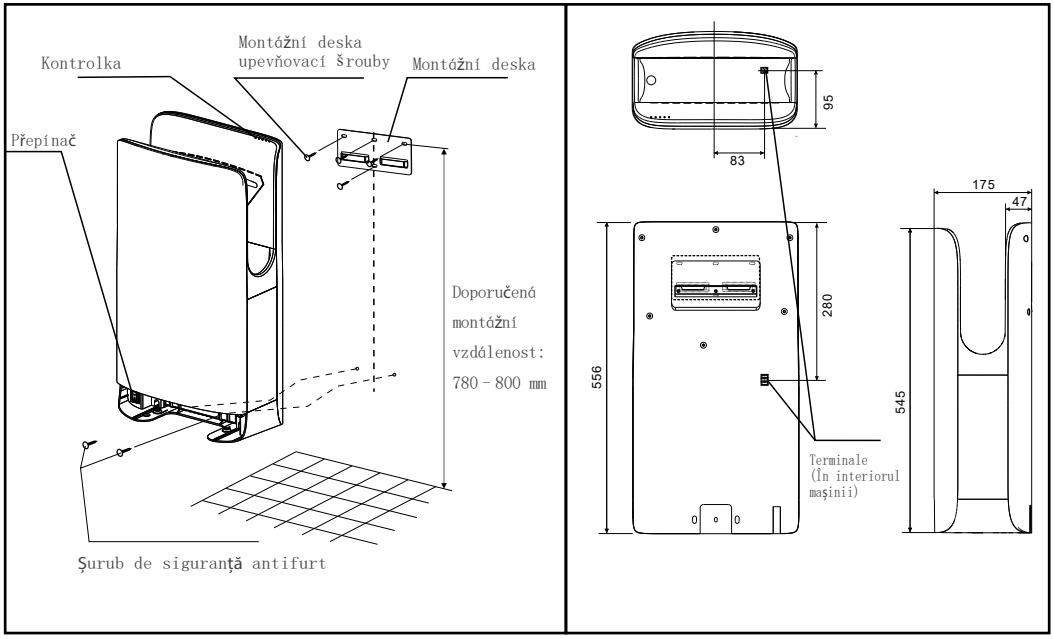

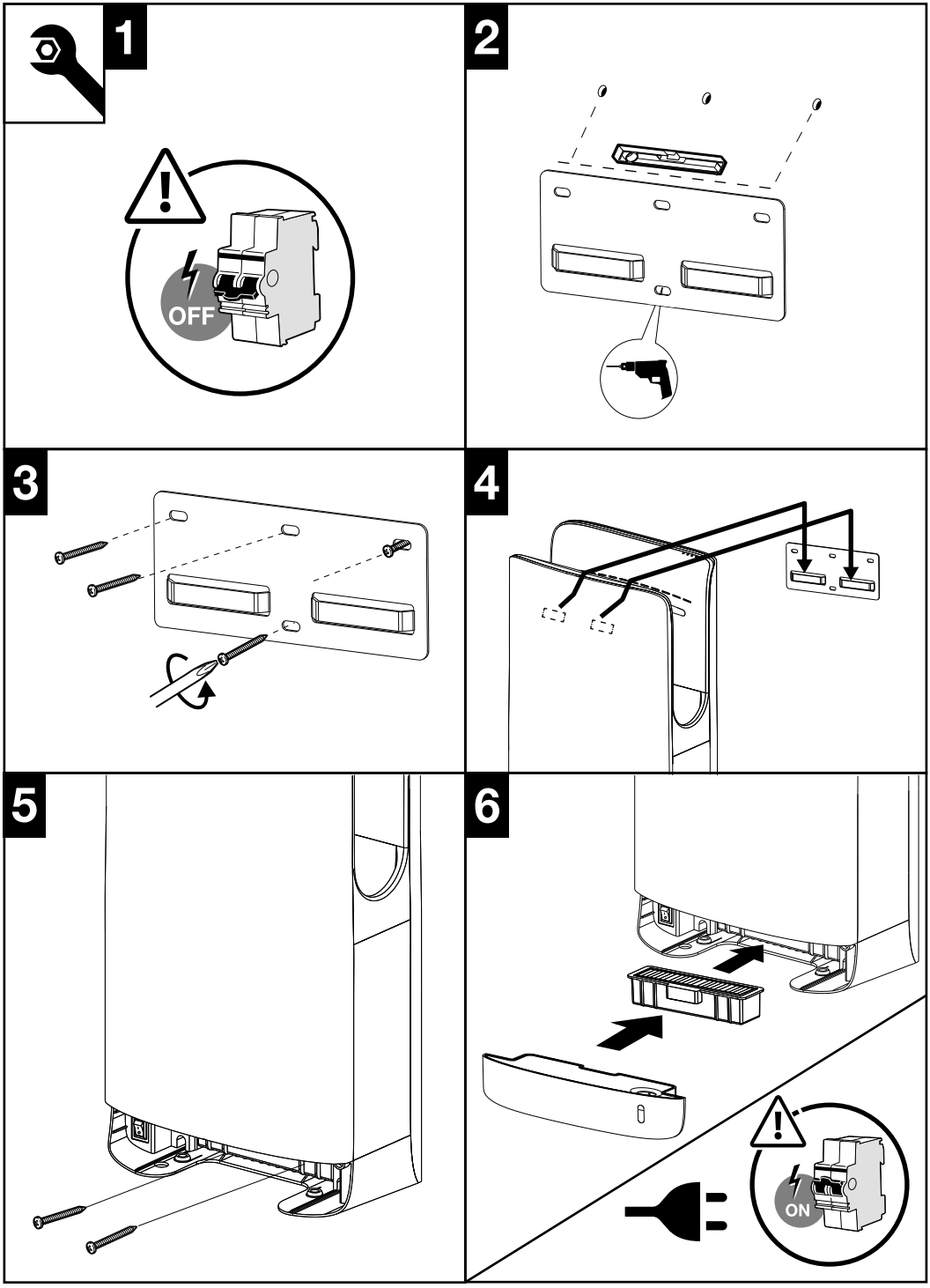
1
OFF
2
3
4
5
6
ON

POSTUPY INSTALACE

Požadavky na napájení

- Stroj by měl být napájen ze síťové zásuvky.
- Pokud je nutné přímé připojení, nainstalujte rozvodnou skříňku bez krytu.
- Používejte výhradně jednofázové střídavé napájení.
- Stroj nepoužívejte, pokud napájecí napětí překračuje ±10 % jmenovitého napětí.

Specifikace napájecího kabelu

- Používejte napájecí kabel s průřezem vodiče 1,5 mm² až 2,0 mm².
- Kabely mimo tento rozsah se nesmí používat.
- Pokud délka napájecího kabelu přesahuje 11 m, použijte kabel o průřezu 2,0 mm², aby nedocházelo k poklesu napětí.

Zapojení a montáž stroje

- Odstřihněte z napájecího kabelu stroje tovární zástrčku a ponechte přibližně 30 cm kabelu.
- Zavěste zadní část stroje na háčky montážní desky (dva montážní body).
- Veďte napájecí kabel a vodiče rozvodné skříňky na jednu stranu a připojte živý vodič k živému vodiči.
- Napájecí kabel úhledně uspořádejte a zasuňte jej zcela do rozvodné skříňky.
- Stroj jemně zatlačte ke zdi.
- Pokud přístroj není zcela zasunutý, bude obtížné nainstalovat šroub proti odcizení.

Požadavky na místo instalace

- Zajistěte, aby levá strana přístroje byla alespoň 150 mm od jakékoli stěny.
- Neinstalujte zrcadla ani stěny v blízkosti boku přístroje. (Doporučená vzdálenost je alespoň 100 mm)
- Vyhněte se místům instalace, kde by do přístroje mohly narážet osoby nebo dveře.

ÚDRŽBA

Upozornění

- Před prováděním údržby vždy odpojte zařízení od napájení.
- Na zařízení nestříkejte ani nevystřikujte vodu.
- Aby nedošlo k poruše, před čištěním oblasti snímače vypněte napájení.
- Při údržbě noste ochranné rukavice.
- Nepoužívejte organická rozpouštědla, kyselé nebo zásadité čisticí prostředky (včetně čisticích prostředků na toalety), nylonové kartáče ani podobné nástroje, protože by mohly poškodit povrchovou úpravu přístroje.
- Alkoholem lze čistit a dezinfikovat pouze oblasti, kterých se běžně dotýkáte rukama.
- Alkohol nenanášejte na jiné oblasti.
- Používejte dezinfekční alkohol s koncentrací 83 % nebo nižší.
- Vnější povrchy otřete vlhkým hadříkem

Informace o odtokové nádrži

- Odtoková nádrž má objem přibližně 750 ml.
- Aby nedošlo k přetečení a vzniku zápachu, vyprázdněte odtokovou nádrž, než se naplní, alespoň jednou týdně.

Postup čištění

1. Sejměte kryt odtokové nádrže.
2. Vyčistěte vnitřek odtokové nádrže a důkladně ji opláchněte, aby nedošlo k ucpání vstupu pro zpětný odtok.
3. Nasaďte zpět kryt
4. Propláchněte odtokový systém. Nalijte přibližně 100 ml (½ šálku) čisté vody do vstupu pro sběr odpadní vody. Pokud se ve vstupu pro sběr odpadní vody nebo v odtokové trubce nacházejí nečistoty nebo úlomky, vyčistěte je pomocí kartáče. Po vyčištění nalijte dalších 100 ml vody do odtokového výstupu, abyste se ujistili, že nedochází k ucpání.

Důležité upozornění

Používejte přístroj pouze v případě, že je odtoková nádrž správně nainstalována a zajištěna v přístroji.

Čištění filtru HEPA

- Filtr HEPA (vzduchový) vyčistěte, jakmile dojde k výraznému snížení průtoku vzduchu, nebo alespoň jednou za šest měsíců.

Postup demontáže

- Vzduchový filtr vyjměte následujícím způsobem:
- Nejprve vysuňte odtokovou nádržku.
- Zachyťte prsty za rám filtru HEPA a filtr vytáhněte vodorovně přímo ven.
- Jemně na filtr poklepejte rukou.
- Použijte vysavač a v případě potřeby měkký kartáč.
- Vzduchový filtr lze také omýt čistou vodou. Pokud filtr omyjete, nechte jej před opětovným použitím zcela vyschnout.
- Vložte filtr zpět do jednotky a zatlačte jej až na doraz.
- Ujistěte se, že je vzduchový filtr správně usazen.
- Pokud není filtr správně nainstalován, může do jednotky vniknout prach a nečistoty a poškodit ji.

ŘEŠENÍ PROBLÉMŮ

Příznak	Simptom
Při vložení rukou neproudí vzduch	Zkontrolujte: • Svítí kontrolky na displeji? Pokud ne, zapněte jistič proti zemnímu spojení. • Došlo k výpadku proudu? Pokud ano, zapněte hlavní vypínač. • Zasunujete ruce až na doraz?
Sušička rukou běží ještě dlouho poté, co jsou ruce vytaženy	Zkontrolujte, zda na snímači nejsou nečistoty nebo jiné předměty. Pokud ano, vypněte zařízení stisknutím tlačítka napájení a poté nečistoty ze snímače odstraňte.

Pokud výše uvedené kroky nepomohou, vypněte napájení a jistič proti zemnímu spojení a kontaktujte prodejce, aby zařízení zkontroloval a v případě potřeby opravil

SOULAD

V souladu s příslušnými evropskými směrnicemi

OCHRANA ŽIVOTNÍHO PROSTŘEDÍ

Pro elektrické výrobky prodávané v Evropském společenství.

Zařízení je označeno v souladu s evropskou směrnicí 2002/96/ES o odpadních elektrických a elektronických zařízeních (WEEE). Odpadní elektrické výrobky by neměly být likvidovány spolu s běžným domácím odpadem. Prosím, recyklujte je v zařízeních, kde je to možné. Informace o recyklaci získáte u místních úřadů nebo u prodejce.

Fired Up Corporation Ltd
Fired Up Buildings
HD1 3LF, UK

Fired Up Corporation
(Ireland) Ltd
71, D02 P593, Dublin